INFORMATICS DEVELOPMENT AGENCY
Digitally signed by INFORMATICS DEVELOPMENT AGENCY
Date: 2019.03.15 09:00:38 EET
Reason:
Location: Athens

ΕΛΛΗΝΙΚΗ ΔΗΜΟΚΡΑΤΙΑ

ΥΠΟΥΡΓΕΙΟ ΕΡΓΑΣΙΑΣ, ΚΟΙΝΩΝΙΚΗΣ ΑΣΦΑΛΙΣΗΣ ΚΑΙ ΚΟΙΝΩΝΙΚΗΣ ΑΛΛΗΛΕΓΓΥΗΣ

ΕΦΚΑ

Ενιαίος Φορέας Κοινωνικής Ασφάλισης

Αρ. Πρωτ. Διακήρυξης: 330464/14-03-2019

ΑΔΑΜ:

ΑΔΑ:

Διακήρυξη για την

α) «Προμήθεια 250.000 ευρωπαικών καρτών ασφάλισης ασθένειας (ΕΚΑΑ)» και

β) «προμήθεια εντύπων και φακέλων (14 ειδών, 27.200 τεμάχια συνολικά)»,

με τη διενέργεια συνοπτικού διαγωνισμού και κριτήριο τη πλέον συμφέρουσα από οικονομική άποψη προσφορά βάσει τιμής (χαμηλότερη τιμή) για την κάθε ομάδα ειδών (α/β)»

(ΦΓ 7/19)

Περιεχόμενα

ΔΙΑΚΗΡΥΞΗ 6
ΑΡΘΡΟ 1: ΣΤΟΙΧΕΙΑ ΑΝΑΘΕΤΟΥΣΑΣ ΑΡΧΗΣ 6
ΆΡΘΡΟ 2. ΤΙΤΛΟΣ, ΕΚΤΙΜΩΜΕΝΗ ΑΞΙΑ, ΤΟΠΟΣ ΠΑΡΑΔΟΣΗΣ ΕΙΔΩΝ & ΣΥΝΤΟΜΗ ΠΕΡΙΓΡΑΦΗ ΤΟΥ ΑΝΤΙΚΕΙΜΕΝΟΥ ΤΗΣ ΣΥΜΒΑΣΗΣ 6
2.1 ΤΙΤΛΟΣ 6
2.2. ΕΚΤΙΜΩΜΕΝΗ ΑΞΙΑ ΤΗΣ ΣΥΜΒΑΣΗΣ 6
2.3. ΤΟΠΟΣ –ΧΡΟΝΟΣ ΠΑΡΑΔΟΣΗΣ ΕΙΔΩΝ ΤΗΣ ΣΥΜΒΑΣΗΣ 7
2.4 ΣΥΝΟΠΤΙΚΗ ΠΕΡΙΓΡΑΦΗ ΦΥΣΙΚΟΥ ΚΑΙ ΟΙΚΟΝΟΜΙΚΟΥ ΑΝΤΙΚΕΙΜΕΝΟΥ ΤΗΣ ΣΥΜΒΑΣΗΣ 7
ΆΡΘΡΟ 3. ΔΙΑΡΚΕΙΑ ΣΥΜΒΑΣΗΣ 8
ΆΡΘΡΟ 4 ΘΕΣΜΙΚΟ ΠΛΑΙΣΙΟ 8
ΑΡΘΡΟ 5: ΑΡΧΕΣ ΕΦΑΡΜΟΖΟΜΕΝΕΣ ΣΤΗ ΔΙΑΔΙΚΑΣΙΑ ΣΥΝΑΨΗΣ 10
ΑΡΘΡΟ 6 : ΔΙΑΔΙΚΑΣΙΑ ΣΥΝΑΨΗΣ ΣΥΜΒΑΣΗΣ, ΟΡΟΙ ΥΠΟΒΟΛΗΣ ΠΡΟΣΦΟΡΩΝ (ΆΡΘΡΟ 117 ΤΟΥ Ν.4412/2016) 10
ΑΡΘΡΟ 7 : ΔΙΚΑΙΩΜΑ ΣΥΜΜΕΤΟΧΗΣ (ΆΡΘΡΟ 19 ΤΟΥ Ν.4412/2016) 10
ΑΡΘΡΟ 8 : ΕΓΓΡΑΦΑ ΣΥΜΒΑΣΗΣ (ΤΕΥΧΗ) ΚΑΙ ΠΡΟΣΒΑΣΗ ΣΕ ΑΥΤΑ, ΔΙΕΥΚΡΙΝΙΣΕΙΣ / ΣΥΜΠΛΗΡΩΜΑΤΙΚΕΣ ΠΛΗΡΟΦΟΡΙΕΣ 100
8.1. ΈΓΓΡΑΦΑ ΣΎΜΒΑΣΗΣ 10
8.2 ΣΕΙΡΑ ΙΣΧΥΟΣ 11
8.3 ΠΡΟΣΒΑΣΗ ΣΤΑ ΕΓΓΡΑΦΑ ΤΗΣ ΣΥΜΒΑΣΗΣ 11
8.4 ΔΙΕΥΚΡΙΝΙΣΕΙΣ –ΣΥΜΠΛΗΡΩΜΑΤΙΚΕΣ ΠΛΗΡΟΦΟΡΙΕΣ (ΑΡΘΡΟ 121 ΤΟΥ Ν.4412/2016) 11
ΑΡΘΡΟ 9 : ΧΡΟΝΟΣ ΙΣΧΥΟΣ ΠΡΟΣΦΟΡΩΝ (ΆΡΘΡΟ 97 ΤΟΥ Ν.4412/2016) 11
ΑΡΘΡΟ 10 : ΔΗΜΟΣΙΟΤΗΤΑ 11
ΑΡΘΡΟ 11 : ΚΡΙΤΗΡΙΟ ΑΝΑΘΕΣΗΣ (ΆΡΘΡΟ 86 Ν.4412/2016) 12
ΑΡΘΡΟ 12 : ΠΡΟΥΠΟΘΕΣΕΙΣ ΣΥΜΜΕΤΟΧΗΣ (ΆΡΘΡΑ 73, 74 ΚΑΙ 75 Ν. 4412/2016) 12
12.1 ΓΕΝΙΚΆ ΓΙΑ ΤΙΣ ΠΡΟΫΠΟΘΈΣΕΙΣ ΣΥΜΜΕΤΟΧΉΣ 12
12.2 ΤΕΥΔ (ΆΡΘΡΟ 79 ΠΑΡ. 4 ΤΟΥ Ν. 4412/2016) 12
12.3 ΠΡΟΫΠΟΘΈΣΕΙΣ ΣΥΜΜΕΤΟΧΉΣ (ΆΡΘΡΟ 73 ΤΟΥ Ν. 4412/2016) 12
12.4 ΣΥΜΠΛΉΡΩΣΗ ΤΕΥΔ 15
12.5 ΕΝΏΣΕΙΣ ΟΙΚΟΝΟΜΙΚΏΝ ΦΟΡΈΩΝ (ΆΡΘΡΑ 19 ΚΑΙ 96 Ν.4412/2016) 15
12.6 ΥΠΕΡΓΟΛΑΒΊΑ (ΆΡΘΡΑ 58 ΚΑΙ 131 Ν.4412/2016) 16
ΑΡΘΡΟ 13 : ΤΟΠΟΣ ΚΑΙ ΧΡΟΝΟΣ ΥΠΟΒΟΛΗΣ ΠΡΟΣΦΟΡΩΝ ΚΑΙ ΔΙΕΝΕΡΓΕΙΑΣ ΔΙΑΓΩΝΙΣΜΟΥ (ΆΡΘΡΑ 96 ΚΑΙ 121 ΤΟΥ Ν.4412/2016) 16
13.1 ΤΌΠΟΣ / ΧΡΌΝΟΣ ΔΙΕΝΈΡΓΕΙΑΣ ΔΙΑΓΩΝΙΣΜΟΎ. 16
13.2 ΤΌΠΟΣ / ΧΡΌΝΟΣ ΥΠΟΒΟΛΉΣ ΠΡΟΣΦΟΡΏΝ 16
ΑΡΘΡΟ 14 : ΤΡΟΠΟΣ ΥΠΟΒΟΛΗΣ ΚΑΙ ΣΥΝΤΑΞΗΣ ΠΡΟΣΦΟΡΩΝ –ΠΕΡΙΕΧΟΜΕΝΟ ΦΑΚΕΛΟΥ ΠΡΟΣΦΟΡΑΣ-ΓΛΩΣΣΑ- ΛΟΙΠΑ ΣΤΟΙΧΕΙΑ (ΆΡΘΡΑ 92 ΈΩΣ 96 ΤΟΥ Ν.4412/2016) 17
14.1 ΤΡΌΠΟΣ ΥΠΟΒΟΛΉΣ ΠΡΟΣΦΟΡΏΝ 17
14.2 ΠΕΡΙΕΧΌΜΕΝΟ ΕΠΊ ΜΈΡΟΥΣ ΦΑΚΈΛΩΝ 18
14.2.1 ΔΙΚΑΙΟΛΟΓΗΤΙΚΆ ΣΥΜΜΕΤΟΧΉΣ *(ΆΡΘΡΟ 93 Ν.4412/2016)* 18
14.2.2 ΤΕΧΝΙΚΉ ΠΡΟΣΦΟΡΆ 18
14.2.3 ΟΙΚΟΝΟΜΙΚΉ ΠΡΟΣΦΟΡΆ (ΆΡΘΡΟ 95 Ν.4412/2016) 19
14.3 ΓΛΏΣΣΑ 19
14.4 ΛΟΙΠΆ ΣΤΟΙΧΕΊΑ 19
ΑΡΘΡΟ 15 : ΑΠΟΣΦΡΑΓΙΣΗ ΚΑΙ ΑΞΙΟΛΟΓΗΣΗ ΠΡΟΣΦΟΡΩΝ (ΆΡΘΡΑ 86, 96, 100, 102 ΚΑΙ 117 ΠΑΡ 2 ΤΟΥ Ν.4412/2016) – ΙΣΌΤΙΜΕΣ ΠΡΟΣΦΟΡΈΣ (ΆΡΘΡΟ 90 Ν.4412/2016) 20
15.1 ΑΠΟΣΦΡΆΓΙΣΗ ΠΡΟΣΦΟΡΏΝ 20
15.2 ΤΑ ΕΠΙΜΈΡΟΥΣ ΣΤΆΔΙΑ ΈΧΟΥΝ ΩΣ ΕΞΉΣ : 20
15.3. ΙΣΌΤΙΜΕΣ ΠΡΟΣΦΟΡΈΣ 21
15.4. ΚΟΙΝΟΠΟΊΗΣΗ ΑΠΟΤΕΛΕΣΜΆΤΩΝ, ΕΝΣΤΆΣΕΙΣ 21
ΑΡΘΡΟ 16 : ΠΡΟΣΚΛΗΣΗ ΓΙΑ ΥΠΟΒΟΛΗ ΔΙΚΑΙΟΛΟΓΗΤΙΚΩΝ ΚΑΤΑΚΥΡΩΣΗΣ (ΆΡΘΡΟ 103 Ν.4412/2016) . 21
ΑΡΘΡΟ 17: ΔΙΚΑΙΟΛΟΓΗΤΙΚΑ ΚΑΤΑΚΥΡΩΣΗΣ (ΑΠΟΔΕΙΚΤΙΚΑ ΜΕΣΑ) (ΆΡΘΡΟ 80 Ν.4412/2016) 22
ΑΡΘΡΟ 18 : ΚΑΤΑΚΥΡΩΣΗ –ΣΥΝΑΨΗ ΣΥΜΒΑΣΗΣ (ΆΡΘΡΟ 105 Ν.4412/2016) 25
18.1 ΚΑΤΑΚΎΡΩΣΗ ΣΎΜΒΑΣΗΣ 25
18.2 ΣΎΝΑΨΗ ΣΎΜΒΑΣΗΣ 25
18.3 ΤΡΟΠΟΠΟΊΗΣΗ ΣΎΜΒΑΣΗΣ (ΆΡΘΡΟ 132 Ν.4412/2016) 25
ΑΡΘΡΟ 19 : ΛΟΓΟΙ ΑΠΟΡΡΙΨΗΣ ΠΡΟΣΦΟΡΩΝ 25
ΑΡΘΡΟ 20 : ΕΝΣΤΑΣΕΙΣ (ΆΡΘΡΟ 127 Ν.4412/2016) 26

ΑΡΘΡΟ 21 : ΕΓΓΥΗΣΕΙΣ (ΆΡΘΡΟ 72 Ν.4412/16) 26
21.1 ΕΓΓΎΗΣΗ ΣΥΜΜΕΤΟΧΉΣ 26
21.2 ΕΓΓΎΗΣΗ ΚΑΛΉΣ ΕΚΤΈΛΕΣΗΣ 26
21.2. ΈΚΔΟΣΗ ΕΓΓΥΗΤΙΚΏΝ ΕΠΙΣΤΟΛΏΝ 27
ΑΡΘΡΟ 22 : ΜΑΤΑΙΩΣΗ ΔΙΑΔΙΚΑΣΙΑΣ (ΆΡΘΡΟ 106 Ν.4412/2016) 28
ΑΡΘΡΟ 23 : ΠΑΡΑΛΑΒΗ ΕΙΔΩΝ (ΆΡΘΡΟ 219 Ν.4412/2016) 28
ΑΡΘΡΟ 24 : ΚΥΡΩΣΕΙΣ –ΔΙΟΙΚΗΤΙΚΕΣ ΠΡΟΣΦΥΓΕΣ (ΆΡΘΡΟ 203, 205 & 207 Ν.4412/2016) 29
ΑΡΘΡΟ 25 :ΥΠΟΧΡΕΩΣΕΙΣ ΑΝΑΔΟΧΟΥ 30
ΑΡΘΡΟ 26 : ΧΡΗΜΑΤΟΔΟΤΗΣΗ ΤΗΣ ΣΥΜΒΑΣΗΣ – ΤΡΟΠΟΣ ΠΛΗΡΩΜΗΣ ΑΝΑΔΟΧΟΥ, ΚΡΑΤΗΣΕΙΣ 31
26.1. ΧΡΗΜΑΤΟΔΌΤΗΣΗ (ΆΡΘΡΟ 53 ΠΑΡ 2 ΕΔ.Ζ Ν.4412/2016) 31
26.2 ΤΡΌΠΟΣ ΠΛΗΡΩΜΉΣ 31
26.3 ΚΡΑΤΉΣΕΙΣ 31
ΑΡΘΡΟ 27: ΚΑΤΑΓΓΕΛΙΑ ΤΗΣ ΣΥΜΒΑΣΗΣ 31

ΠΑΡΑΡΤΗΜΑΤΑ 32

ΠΑΡΑΡΤΗΜΑ Ι — ΑΝΑΛΥΤΙΚΗ ΠΕΡΙΓΡΑΦΗ ΦΥΣΙΚΟΥ ΚΑΙ ΟΙΚΟΝΟΜΙΚΟΥ ΑΝΤΙΚΕΙΜΕΝΟΥ ΤΗΣ ΣΥΜΒΑΣΗΣ 32
ΜΕΡΟΣ Α - ΠΕΡΙΓΡΑΦΗ ΦΥΣΙΚΟΥ ΑΝΤΙΚΕΙΜΕΝΟΥ ΤΗΣ ΣΥΜΒΑΣΗΣ 32
ΜΕΡΟΣ Β - ΟΙΚΟΝΟΜΙΚΟ ΑΝΤΙΚΕΙΜΕΝΟ ΤΗΣ ΣΥΜΒΑΣΗΣ 32
ΜΕΡΟΣ Γ – ΤΕΧΝΙΚΕΣ ΠΡΟΔΙΑΓΡΑΦΕΣ 33
ΠΑΡΑΡΤΗΜΑ ΙΙ – ΤΥΠΟΠΟΙΗΜΕΝΟ ΈΝΤΥΠΟ ΥΠΕΥΘΥΝΗΣ ΔΗΛΩΣΗΣ (ΤΕΥΔ) 48
ΠΑΡΑΡΤΗΜΑ ΙΙΙ – ΥΠΟΔΕΙΓΜΑΤΑ ΕΓΓΥΗΤΙΚΩΝ ΕΠΙΣΤΟΛΩΝ 66
ΠΑΡΑΡΤΗΜΑ IV –ΥΠΟΔΕΙΓΜΑΤΑ ΕΝΤΥΠΟΥ ΟΙΚΟΝΟΜΙΚΗΣ ΠΡΟΣΦΟΡΑΣ 67

ΓΕΝΙΚΑ ΣΤΟΙΧΕΙΑ ΔΙΑΓΩΝΙΣΜΟΥ

Διαγωνισμός	**ΦΓ 7/19**
Είδος Διαδικασίας	Συνοπτικός Διαγωνισμός του άρθρου 117 του Ν.4412/2016
Κριτήριο κατακύρωσης	Η πλέον συμφέρουσα από οικονομική άποψη προσφορά με βάση μόνο την τιμή (χαμηλότερη τιμή) και για τις δύο (2) ομάδες (α/β). Οι συμμετέχοντες μπορούν να λάβουν μέρος για μία ή και για τις δύο ομάδες.
Καταληκτική ημερομηνία υποβολής προσφορών	Ημερομηνία :27/03/2019 Ημέρα : Τετάρτη Ώρα : 15.00 μ.μ.
Ημερομηνία διενέργειας διαγωνισμού	Ημερομηνία : 28/03/2019 Ημέρα : Πέμπτη Ώρα : 10:30 π.μ.
Τόπος διενέργειας	Αγ. Κωνσταντίνου 16, Αθήνα, 3ος όροφος
Κωδικός CPV	α) Ομάδα Α : 30197645-9 «Κάρτες Εκτύπωσης» β) Ομάδα Β : 22820000-4 «Έντυπα Τυπογραφικά»
Προϋπολογισθείσα δαπάνη	α) **Ομάδα Α (Κάρτες Εκτύπωσης)** : 16.875,00 € ή 20.925,00 € συμπ/νου ΦΠΑ β) **Ομάδα Β (Έντυπα Τυπογραφικά)**: 12.910,00 € ή 16.008,40 € συμπ/νου ΦΠΑ **Σύνολο :** **29.785,00 € (ευρώ) χωρίς ΦΠΑ 24%** **36.933,40 € (ευρώ) συμπεριλ. ΦΠΑ 24%**
Προϋπολογισμός Κ.Α.Ε. που βαρύνει	00.10.0891 «Εκτυπώσεις, εκδόσεις, και βιβλιοδετήσεις του Προυπολογισμού Εξόδων του ΕΦΚΑ του έτους 2019
Διάρκεια ισχύος προσφορών	Εκατόν ογδόντα (180) ημέρες από την ημέρα της διενέργειας του διαγωνισμού
Τόπος παράδοσης	**Ομάδα Α (Κάρτες Εκτύπωσης)**: Η παράδοση θα γίνει στην αποθήκη του ΕΦΚΑ (Πειραιώς 167, Ρέντης) στο 100% της ποσότητας σε <u>30 ημερολογιακές ημέρες</u> από την κοινοποίηση της τελικής έγκρισης της μακέτας από την αρμόδια Δ/νση, κατόπιν επικοινωνίας του αναδόχου με τον αρμόδιο υπάλληλο της αποθήκης του ΕΦΚΑ, σε χώρους που θα του υποδειχθούν, και με εργατικό προσωπικό που θα διαθέτει ο ανάδοχος. **Ομάδα Β (Έντυπα Τυπογραφικά)**: Η

	παράδοση θα γίνει στην αποθήκη του ΕΦΚΑ (Πειραιώς 167, Ρέντης) στο 100% της ποσότητας σε 20 εργάσιμες ημέρες από την κοινοποίηση της τελικής έγκρισης της μακέτας από την αρμόδια Δ/νση Προμηθειών, κατόπιν επικοινωνίας του αναδόχου με τον αρμόδιο υπάλληλο της αποθήκης του ΕΦΚΑ, σε χώρους που θα του υποδειχθούν, και με εργατικό προσωπικό που θα διαθέτει ο ανάδοχος.
Δείγμα ή Μακέτα	**Ομάδα Α (Κάρτες Εκτύπωσης)**:Κατάθεση δείγματος ή εναλλακτικά μακέτας, σύμφωνα με τις τεχνικές προδιαγραφές, το οποίο θα εγκριθεί από το τμήμα Ασφαλιστικής Ικανότητας της Δ/νσης Α' Παροχών. **Ομάδα Β (Έντυπα Τυπογραφικά)**:Κατάθεση μακέτας όλων των ειδών για έγκριση εντός τριών (3) εργασίμων ημερών από την γνωστοποίηση της κατακύρωσης πριν προχωρήσει σε οποιαδήποτε παραγωγή. Η μακέτα θα εγκριθεί από τους αρμόδιους υπαλλήλους του τ. ΟΓΑ εντός δύο (2) εργασίμων ημερών, χωρίς ο χρόνος αυτός να λογίζεται ως καθυστέρηση για αύξηση του χρόνου παράδοσης. Εάν η μακέτα δεν εγκριθεί μέσα στο ως άνω διάστημα, τότε ο χρόνος μέχρι την έγκριση αυτής αφαιρείται από το χρόνο παράδοση του αναδόχου. **Τα δείγματα ή οι μάκετες θα κατατεθούν στη διεύθυνση Αγ. Κωνσταντίνου 16, 3ος όροφος, γραφείο 7, τις εργάσιμες ημέρες και ώρες.**
Παραλαβή	Η παραλαβή θα γίνει από την αρμόδια επιτροπή παραλαβών του ΕΦΚΑ στην αποθήκη.

ΑΝΑΘΕΤΟΥΣΑ ΑΡΧΗ ΚΑΙ ΑΝΤΙΚΕΙΜΕΝΟ ΣΥΜΒΑΣΗΣ

ΑΡΘΡΟ 1: Στοιχεία Αναθέτουσας Αρχής

Επωνυμία	Ενιαίος Φορέας Κοινωνικής Ασφάλισης
Ταχυδρομική διεύθυνση	Αγ. Κωνσταντίνου 8
Πόλη	Αθήνα
Ταχυδρομικός Κωδικός	104 31
Χώρα	Ελλάδα
Κωδικός NUTS	GR
Τηλέφωνο	210 -5213 656 210- 5213 634
Φαξ	210 -5222 456
Ηλεκτρονικό Ταχυδρομείο	tm.diagon.ylikon@efka.gov.gr rmixalopoulou@efka.gov.gr
Αρμόδιος για πληροφορίες	Μιχαλοπούλου Ρουμπίνη Λιβανίου Επιστήμη
Γενική Διεύθυνση στο διαδίκτυο (URL)	www.efka.gov.gr
Διεύθυνση του προφίλ αγοραστή στο διαδίκτυο (URL)	http://www.efka.gov.gr/

Είδος Αναθέτουσας Αρχής

Η Αναθέτουσα Αρχή και κύριος του αντικειμένου της Σύμβασης είναι ο Ενιαίος Φορέας Κοινωνικής Ασφάλισης - «ΕΦΚΑ», είναι Νομικό Πρόσωπο Δημοσίου Δικαίου και αποτελεί μη κεντρική αναθέτουσα αρχή και ανήκει στη Γενική κυβέρνηση και συστάθηκε με το Ν.4387/16 (Α' 85) όπως ισχύει.

Κύρια δραστηριότητα Α.Α.

Η κύρια δραστηριότητα της Αναθέτουσας Αρχής είναι η Κοινωνική Ασφάλιση.

Άρθρο 2. ΤΙΤΛΟΣ, ΕΚΤΙΜΩΜΕΝΗ ΑΞΙΑ, ΤΟΠΟΣ ΠΑΡΑΔΟΣΗΣ ΕΙΔΩΝ & ΣΥΝΤΟΜΗ ΠΕΡΙΓΡΑΦΗ ΤΟΥ ΑΝΤΙΚΕΙΜΕΝΟΥ ΤΗΣ ΣΥΜΒΑΣΗΣ

2.1 Τίτλος

α) Προμήθεια και εκτύπωση 250.000 Ευρωπαικών καρτών ασφάλισης ασθένειας (ΕΚΑΑ)

β) Προμήθεια εντύπων και φακέλων (14 ειδών-27.200 τεμάχια συνολικά)

2.2. Εκτιμώμενη αξία της σύμβασης

Η εκτιμώμενη αξία της σύμβασης ανέρχεται στο ποσό των

α) Ομάδα Α (Κάρτες Εκτύπωσης) : 16.875,00 € ή 20.925,00 € συμπ/νου ΦΠΑ

β) Ομάδα Β (Έντυπα Τυπογραφικά): 12.910,00 € ή 16.008,40 € συμπ/νου ΦΠΑ

Σύνολο : 29.785,00 € (ευρώ) χωρίς ΦΠΑ 24%

36.933,40 € (ευρώ) συμπεριλ. ΦΠΑ 24%

Η δαπάνη για την εν λόγω σύμβαση βαρύνει τον ΚΑΕ. : **00.10.0891** «Εκτυπώσεις, εκδόσεις και βιβλιοδετήσεις» του προϋπολογισμού εξόδων του οικονομικού έτους 2019 του Ε.Φ.Κ.Α .

Για την ανωτέρω δαπάνη έχει εκδοθεί η υπ΄ αρ. **ΑΑΥ Μ305/04-03-2019 (ΑΔΑ:ΨΖ7Τ465ΧΠΙ-Ε8Ω)** Απόφαση Ανάληψης Υποχρέωσης του ΕΦΚΑ., δέσμευσης πίστωσης ύψους 36.933,40 €, σε βάρος της πίστωσης του προυπολογισμού του ΕΦΚΑ, έτους 2019.

Κωδικός του Κοινού Λεξιλογίου δημοσίων συμβάσεων **(CPV) : α) Ομάδα Α : 30197645-9 «Κάρτες Εκτύπωσης» β) Ομάδα Β : 22820000-4 «Έντυπα Τυπογραφικά»**

2.3. Τόπος –Χρόνος παράδοσης ειδών της σύμβασης

Ομάδα Α (Κάρτες Εκτύπωσης): Η παράδοση θα γίνει στην αποθήκη του ΕΦΚΑ (Πειραιώς 167, Ρέντης) στο 100% της ποσότητας σε 30 ημερολογιακές ημέρες από την κοινοποίηση της τελικής έγκρισης της μακέτας από την αρμόδια Δ/νση, κατόπιν επικοινωνίας του αναδόχου με τον αρμόδιο υπάλληλο της αποθήκης του ΕΦΚΑ, σε χώρους που θα του υποδειχθούν, και με εργατικό προσωπικό που θα διαθέτει ο ανάδοχος.

Οι υποψήφιοι συμμετέχοντες οικονομικοί φορείς υποχρεούνται να υποβάλλουν προσφορά για το σύνολο της ποσότητας και να καταθέσουν πρωτότυπο δείγμα ή εναλλακτικά μακέτα, σύμφωνα με τις τεχνικές προδιαγραφές, το οποίο θα εγκριθεί από το Τμήμα Ασφαλιστικής Ικανότητας της Δ/νσης Α' Παροχών, σύμφωνα με το άρθρο 23 του Π.Δ.8/2019.

Ομάδα Β (Έντυπα Τυπογραφικά): Η παράδοση θα γίνει στην αποθήκη του ΕΦΚΑ (Πειραιώς 167, Ρέντης) στο 100% της ποσότητας σε 20 εργάσιμες ημέρες από την κοινοποίηση της τελικής έγκρισης της μακέτας από την αρμόδια Δ/νση, κατόπιν επικοινωνίας του αναδόχου με τον αρμόδιο υπάλληλο της αποθήκης του ΕΦΚΑ, σε χώρους που θα του υποδειχθούν, και με εργατικό προσωπικό που θα διαθέτει ο ανάδοχος.

Ο ανάδοχος θα πρέπει να προσκομίσει υποχρεωτικά μακέτα όλων των ειδών για έγκριση εντός τριών (3) εργασίμων ημερών από την γνωστοποίηση της κατακύρωσης, πριν προχωρήσει σε οποιαδήποτε παραγωγή. Η μακέτα θα εγκριθεί από τους αρμόδιους υπαλλήλους του τ.ΟΓΑ εντός δύο (2) εργάσιμων ημερών, χωρίς ο χρόνος αυτός να λογίζεται ως καθυστέρηση για αύξηση του χρόνου παράδοσης. Εάν η μακέτα δεν εγκριθεί μέσα στο ως άνω διάστημα, τότε ο χρόνος μέχρι την έγκριση αυτής αφαιρείται από το χρόνο παράδοσης του αναδόχου.

2.4 Συνοπτική Περιγραφή φυσικού και οικονομικού αντικειμένου της σύμβασης

Αντικείμενο της σύμβασης είναι:

α) η Προμήθεια και εκτύπωση 250.000 Ευρωπαικών καρτών ασφάλισης ασθένειας (ΕΚΑΑ) καθώς και

β) η Προμήθεια εντύπων και φακέλων (14 ειδών-27.200 τεμάχια συνολικά)

με τη **διενέργεια συνοπτικού διαγωνισμού** και κριτήριο κατακύρωσης τη πλέον συμφέρουσα από οικονομική άποψη προσφορά βάσει τιμής (χαμηλότερη τιμή).

Αναλυτική περιγραφή του φυσικού και οικονομικού αντικειμένου της σύμβασης, καθώς και οι τεχνικές προδιαγραφές δίδονται στο **ΠΑΡΑΡΤΗΜΑ Ι** της παρούσας.

Η παρούσα σύμβαση υποδιαιρείται σε δύο ομάδες.
Προσφορές υποβάλλονται για μία ή και για τις δύο ομάδες

Άρθρο 3. ΔΙΑΡΚΕΙΑ ΣΥΜΒΑΣΗΣ

Η διάρκεια της σύμβασης ορίζεται από την υπογραφή της και έως την παράδοση και παραλαβή των προς προμήθεια ειδών σύμφωνα με το χρονοδιάγραμμα της παρ. 2.3 της παρούσης, τη σύνταξη των σχετικών πρωτοκόλλων οριστικής ποιοτικής παραλαβής και την εκπλήρωση όλων των υποχρεώσεων που απορρέουν από αυτή.

Άρθρο 4 Θεσμικό πλαίσιο

Η ανάθεση και εκτέλεση της σύμβασης διέπεται από την κείμενη νομοθεσία και τις κατ΄ εξουσιοδότηση αυτής εκδοθείσες κανονιστικές πράξεις, όπως ισχύουν και ιδίως από τις διατάξεις:

- του **ν.4387/16 (Α' 85)** «*Ενιαίο Σύστημα Κοινωνικής Ασφάλειας-Μεταρρύθμιση ασφαλιστικού-συνταξιοδοτικού συστήματος- Ρυθμίσεις φορολογίας εισοδήματος και τυχερών παιγνίων και άλλες διατάξεις*»
- του **ν.4445/16 (Α' 236)** *«Εθνικός Μηχανισμός Συντονισμού, Παρακολούθησης και Αξιολόγησης των Πολιτικών Κοινωνικής Ένταξης και Κοινωνικής Συνοχής, ρυθμίσεις για την κοινωνική αλληλεγγύη και εφαρμοστικές διατάξεις του ν.4387/2016(Α΄85) και άλλες διατάξεις»*
- της υπ.αριθμ. **Δ9/56379/14950** απόφασης του Υπουργού Εργασίας Κοινωνικής Ασφάλισης και Κοινωνικής Αλληλεγγύης «Διορισμός Διοικητή, Υποδιοικητών, ορισμός Προέδρου και μελών στο Διοικητικό Συμβούλιο του Ενιαίου Φορέα Κοινωνικής Ασφάλισης (ΕΦΚΑ)»
- της υπ. αριθμ. **Φ. ΕΦΚΑ/οικ.22424/861/18-05-2017** Απόφασης του Υπουργού Εργασίας, Κοινωνικής Ασφάλισης και Κοινωνικής Αλληλεγγύης, «Κανονισμός Οικονομικής Οργάνωσης και Λογιστικής Λειτουργίας του Ενιαίου Φορέα Κοινωνικής Ασφάλισης (Ε.Φ.Κ.Α.)
- της υπ. αριθμ. Αριθμ. οικ. **37148/Δ1/13152** (ΦΕΚ τ. Υ.Ο.ΔΔ. 382/4-7-2018) Απόφασης του Υπουργού Εργασίας, Κοινωνικής Ασφάλισης και Κοινωνικής Αλληλεγγύης , «Διορισμός Διοικητή και Υποδιοικητή στον Ενιαίο Φορέα Κοινωνικής Ασφάλισης (Ε.Φ.Κ.Α.) και τροποποίηση της Δ9/56379/14950/28-12-2016 απόφασης του Υφυπουργού Εργασίας, Κοινωνικής Ασφάλισης και Κοινωνικής Αλληλεγγύης, «Διορισμός Διοικητή, Υποδιοικητών, ορισμός Προέδρου, και μελών στο Διοικητικό Συμβούλιο του Ενιαίου Φορέα Κοινωνικής Ασφάλισης (Ε.Φ.Κ.Α)» (Υ.Ο.Δ.Δ. 729), όπως ισχύει».
- το Π.Δ**. 8/2019 ΕΦΚΑ (ΦΕΚ 8/23-1-19)** Οργανισμός Ενιαίου Φορέα Κοινωνικής Ασφάλισης (Ε.Φ.Κ.Α.).
- του ν. **4412/2016 (Α' 147)** "Δημόσιες Συμβάσεις Έργων, Προμηθειών και Υπηρεσιών (προσαρμογή στις Οδηγίες 2014/24/ ΕΕ και 2014/25/ΕΕ)»όπως τροποποιήθηκε και ισχύει.
- του ν. **4270/2014 (Α' 143)** «*Αρχές δημοσιονομικής διαχείρισης και εποπτείας (ενσωμάτωση της Οδηγίας 2011/85/ΕΕ) – δημόσιο λογιστικό και άλλες διατάξεις*»,

- του **ν. 4250/2014 (Α' 74)** «*Διοικητικές Απλουστεύσεις - Καταργήσεις, Συγχωνεύσεις Νομικών Προσώπων και Υπηρεσιών του Δημοσίου Τομέα-Τροποποίηση Διατάξεων του π.δ. 318/1992 (Α΄161) και λοιπές ρυθμίσεις*» και ειδικότερα τις διατάξεις του άρθρου 1,
- της παρ. **Ζ του Ν. 4152/2013 (Α' 107)** «*Προσαρμογή της ελληνικής νομοθεσίας στην Οδηγία 2011/7 της 16.2.2011 για την καταπολέμηση των καθυστερήσεων πληρωμών στις εμπορικές συναλλαγές*»,
- του ν. **4013/2011 (Α' 204)** «*Σύσταση ενιαίας Ανεξάρτητης Αρχής Δημοσίων Συμβάσεων και Κεντρικού Ηλεκτρονικού Μητρώου Δημοσίων Συμβάσεων…*»,
- του ν. **3861/2010 (Α' 112)** «*Ενίσχυση της διαφάνειας με την υποχρεωτική ανάρτηση νόμων και πράξεων των κυβερνητικών, διοικητικών και αυτοδιοικητικών οργάνων στο διαδίκτυο "Πρόγραμμα Διαύγεια" και άλλες διατάξεις όπως τροποποιήθηκαν από τον ν.4057/12 και από το αρ.23 του ν.4210/12"*,
- του ν. **2859/2000 (Α' 248)** «*Κύρωση Κώδικα Φόρου Προστιθέμενης Αξίας*»
- του **ν.4172/2013** (Α\ 167) «Φορολογία εισοδήματος, επείγοντα μέτρα εφαρμογής του ν.4046/2012 του ν.4093/2012 και του ν.4127/2013 και άλλες διατάξεις», άρθρο 64 «Συντελεστές παρακράτησης φόρου»
- του **ν.2690/1999 (**Α' 45) "*Κύρωση του Κώδικα Διοικητικής Διαδικασίας και άλλες διατάξεις*" και ιδίως των άρθρων 7 και 13 έως 15,
- **του π.δ 28/2015** (Α' 34) "*Κωδικοποίηση διατάξεων για την πρόσβαση σε δημόσια έγγραφα και στοιχεία*",
- **του π.δ 80/2016** (Α΄ 145) "*Ανάληψη υποχρεώσεων από τους Διατάκτες*", όπως ισχύε*ι.*
- της με αρ. υπ'αρ.**57654/23-05-2017** (ΦΕΚ Β' 1781/23-05-2017) Απόφαση του Υπουργού Οικονομίας και Ανάπτυξης *«Ρύθμιση ειδικότερων θεμάτων λειτουργίας και διαχείρισης του Κεντρικού Ηλεκτρονικού Μητρώου Δημοσίων Συμβάσεων (ΚΗΜΔΗΣ) του Υπουργείου Οικονομίας και Ανάπτυξης»*
- της υπ'αρ **115/ΣΥΝ7/21-02-2019** Απόφασης ΔΣ του Ε.Φ.Κ.Α. με την οποία εγκρίθηκε πίστωση ποσού #29.785,00 €# πλέον ΦΠΑ για :

  α) την Προμήθεια και εκτύπωση 250.000 Ευρωπαικών καρτών ασφάλισης ασθένειας (ΕΚΑΑ) καθώς και

  β) την Προμήθεια εντύπων και φακέλων (14 ειδών-27.200 τεμάχια συνολικά), με τη διενέργεια συνοπτικού διαγωνισμού και κριτήριο κατακύρωσης την πλέον συμφέρουσα από οικονομική άποψη προσφορά βάσει τιμής. Η σχετική δαπάνη θα βαρύνει τον ΚΑΕ: 00.10.0891 προϋπολογισμού του Ε.Φ.Κ.Α για το έτος 2019 . Ο κωδικός είδους κατά CPV είναι CPV **α) Ομάδα Α : 30197645-9 «Κάρτες Εκτύπωσης», β) Ομάδα Β : 22820000-4 «Έντυπα Τυπογραφικά»** (Αρ. φακέλου: ΦΓ7/19).
- της υπ΄ αρ. **ΑΑΥ Μ305/04-03-2019(ΑΔΑ:ΨΖ7Τ465ΧΠΙ-Ε8Ω)** Απόφασης Ανάληψης Υποχρέωσης του ΕΦΚΑ., δέσμευσης πίστωσης ύψους 36.933,40 €, σε βάρος της πίστωσης του προυπολογισμού του ΕΦΚΑ, έτους 2019.

ΑΡΘΡΟ 5: Αρχές εφαρμοζόμενες στη διαδικασία σύναψης

Οι οικονομικοί φορείς δεσμεύονται ότι:

α) τηρούν και θα εξακολουθήσουν να τηρούν κατά την εκτέλεση της σύμβασης, εφόσον επιλεγούν, τις υποχρεώσεις τους που απορρέουν από τις διατάξεις της περιβαλλοντικής, κοινωνικοασφαλιστικής και εργατικής νομοθεσίας, που έχουν θεσπιστεί με το δίκαιο της Ένωσης, το εθνικό δίκαιο, συλλογικές συμβάσεις ή διεθνείς διατάξεις περιβαλλοντικού, κοινωνικού και εργατικού δικαίου, οι οποίες απαριθμούνται στο Παράρτημα Χ του Προσαρτήματος Α του ν. 4412/2016. Η τήρηση των εν λόγω υποχρεώσεων ελέγχεται και βεβαιώνεται από τα όργανα που επιβλέπουν την εκτέλεση των δημοσίων συμβάσεων και τις αρμόδιες δημόσιες αρχές και υπηρεσίες που ενεργούν εντός των ορίων της ευθύνης και της αρμοδιότητάς τους

Η αθέτηση της υποχρέωσης της ανωτέρω παραγράφου συνιστά σοβαρό επαγγελματικό παράπτωμα του οικονομικού φορέα κατά την έννοια της παρ. 4, εδ. θ του άρθρου 73 του Ν.4412/2016, κατά τα ειδικότερα οριζόμενα στις κείμενες διατάξεις.

β) δεν θα ενεργήσουν αθέμιτα, παράνομα ή καταχρηστικά καθ΄όλη τη διάρκεια της διαδικασίας ανάθεσης, αλλά και κατά το στάδιο εκτέλεσης της σύμβασης, εφόσον επιλεγούν

γ) λαμβάνουν τα κατάλληλα μέτρα για να διαφυλάξουν την εμπιστευτικότητα των πληροφοριών που έχουν χαρακτηρισθεί ως τέτοιες.

ΑΡΘΡΟ 6 : ΔΙΑΔΙΚΑΣΙΑ ΣΥΝΑΨΗΣ ΣΥΜΒΑΣΗΣ, ΟΡΟΙ ΥΠΟΒΟΛΗΣ ΠΡΟΣΦΟΡΩΝ (Άρθρο 117 του Ν.4412/2016)

Η επιλογή του αναδόχου θα γίνει με τη «διαδικασία συνοπτικού διαγωνισμού» του άρθρου 117 του Ν.4412/2016 και υπό τις προϋποθέσεις του νόμου αυτού και τους ειδικότερους όρους της παρούσας.

ΑΡΘΡΟ 7 : ΔΙΚΑΙΩΜΑ ΣΥΜΜΕΤΟΧΗΣ (Άρθρο 19 του Ν.4412/2016)

Δικαίωμα συμμετοχής στο διαγωνισμό έχουν:

α) Τα φυσικά ή νομικά πρόσωπα,

β) Ενώσεις εταιρειών που υποβάλλουν κοινή προσφορά,

γ) Συνεταιρισμοί,

δ) Κοινοπραξίες εταιρειών

Ο Ε.Φ.Κ.Α. μπορεί να απαιτήσει από τις ενώσεις οικονομικών φορέων να περιβληθούν συγκεκριμένη νομική μορφή εφόσον τους ανατεθεί η σύμβαση, στο μέτρο που η περιβολή αυτής την νομικής μορφής είναι αναγκαία για την ικανοποιητική εκτέλεση της σύμβασης.

Στην περίπτωση υποβολής προσφοράς από ένωση οικονομικών φορέων, όλα τα μέλη της ευθύνονται έναντι της αναθέτουσας αρχής αλληλέγγυα και εις ολόκληρον. Στην περίπτωση ανάθεσης της σύμβασης στην ένωση, η ευθύνη αυτή εξακολουθεί μέχρι πλήρους εκτέλεσης της σύμβασης.

ΑΡΘΡΟ 8 : ΕΓΓΡΑΦΑ ΣΥΜΒΑΣΗΣ (ΤΕΥΧΗ) ΚΑΙ ΠΡΟΣΒΑΣΗ ΣΕ ΑΥΤΑ, ΔΙΕΥΚΡΙΝΙΣΕΙΣ / ΣΥΜΠΛΗΡΩΜΑΤΙΚΕΣ ΠΛΗΡΟΦΟΡΙΕΣ

(Άρθρα 2 παρ. 1 περ.14, 53 και 121 Ν.4412/2016)

8.1. Έγγραφα σύμβασης

Τα έγγραφα της σύμβασης κατά την έννοια της περιπτ. 14 της παρ. 1 του άρθρου 2 του Ν. 4412/2016 για τον παρόντα διαγωνισμό είναι τα ακόλουθα :

α) Η παρούσα Διακήρυξη με τα παραρτήματά της.

β) Το Τυποποιημένο Έντυπο Υπεύθυνης Δήλωσης (ΤΕΥΔ).

γ) Οι συμπληρωματικές πληροφορίες και διευκρινίσεις που τυχόν παρέχονται στο πλαίσιο της διαδικασίας, από την αναθέτουσα αρχή.

8.2 Σειρά ισχύος

Τα έγγραφα της σύμβασης με βάση τα οποία θα γίνει η ανάθεση ή/και η εκτέλεση της σύμβασης, σε περίπτωση ασυμφωνίας των περιεχομένων σε αυτά όρων, έχουν την κάτωθι σειρά ισχύος:

1. Η Σύμβαση.

2. Η τεχνική και οικονομική προσφορά του Αναδόχου.

3. Συμπληρωματικές πληροφορίες και διευκρινίσεις που τυχόν παρασχέθηκαν από την αναθέτουσα αρχή.

4. Η παρούσα Διακήρυξη με τα παραρτήματά της.

8.3 Πρόσβαση στα έγγραφα της σύμβασης

Οι ενδιαφερόμενοι μπορούν να έχουν δωρεάν πρόσβαση στο περιεχόμενο της Διακήρυξης, στα Παραρτήματά της και στα λοιπά έγγραφα της σύμβασης (τεύχη) μέσω της ιστοσελίδας της αναθέτουσας αρχής, στη διεύθυνση (URL) : www.efka.gov.gr στην διαδρομή : Αρχική Σελίδα ► Διαγωνισμοί ► Διεύθυνση Προμηθειών ► Περιλήψεις Διακηρύξεων Διαγωνισμών

8.4 Διευκρινίσεις –Συμπληρωματικές πληροφορίες (άρθρο 121 του Ν.4412/2016)

Εφόσον ζητηθούν εγγράφως συμπληρωματικές πληροφορίες, διευκρινίσεις κ.λ.π. από τους ενδιαφερόμενους για το διαγωνισμό, το αργότερο 6 μέρες πριν από την ημερομηνία λήξης υποβολής προσφορών, αυτές θα παρέχονται εγγράφως από την Υπηρεσία, το αργότερο τέσσερις (4) ημέρες πριν από την καταληκτική ημερομηνία υποβολής των προσφορών.

ΑΡΘΡΟ 9 : ΧΡΟΝΟΣ ΙΣΧΥΟΣ ΠΡΟΣΦΟΡΩΝ (Άρθρο 97 του Ν.4412/2016)

Η προσφορά ισχύει και δεσμεύει τον προσφέροντα **για χρονικό διάστημα εκατόν ογδόντα (180) ημερών** από την ημέρα της διενέργειας του διαγωνισμού **ήτοι έως 28/09/2019.** Προσφορά που ορίζει χρόνο ισχύος μικρότερο του ανωτέρω αναφερόμενου, απορρίπτεται ως απαράδεκτη. Για τυχόν παράταση ισχύος της προσφοράς, εφαρμόζονται τα αναφερόμενα στην παρ.4 του άρθρου 97 του Ν.4412/2016.

ΑΡΘΡΟ 10 : ΔΗΜΟΣΙΟΤΗΤΑ

Το πλήρες κείμενο της παρούσας διακήρυξης **καταχωρήθηκε στο Κεντρικό Ηλεκτρονικό Μητρώο Δημοσίων Συμβάσεων (ΚΗΜΔΗΣ)** και αναρτήθηκε **στο Πρόγραμμα ΔΙΑΥΓΕΙΑ** (σύμφωνα με το Ν.3861/10).

Η παρούσα διακήρυξη μαζί με τα λοιπά έγγραφα της σύμβασης (αναλυτική διακήρυξη μετά των παραρτημάτων της και ΤΕΥΔ) θα αναρτηθεί και **στον δικτυακό τόπο του Φορέα : www.efka.gov.gr**

ΑΡΘΡΟ 11 : ΚΡΙΤΗΡΙΟ ΑΝΑΘΕΣΗΣ (Άρθρο 86 Ν.4412/2016)

Κριτήριο για την ανάθεση της σύμβασης είναι η πλέον συμφέρουσα από οικονομική άποψη προσφορά βάσει τιμής. **Οι ενδιαφερόμενοι μπορούν να καταθέσουν προσφορά για μία ή και για τις δύο ομάδες. Η ανάθεση θα γίνει για το σύνολο της ποσότητας της κάθε ομάδας.**

ΑΡΘΡΟ 12 : ΠΡΟΥΠΟΘΕΣΕΙΣ ΣΥΜΜΕΤΟΧΗΣ (Άρθρα 73, 74 και 75 Ν. 4412/2016)

12.1 Γενικά για τις προϋποθέσεις συμμετοχής

Οι προϋποθέσεις συμμετοχής στο διαγωνισμό περιγράφονται στο παρόν άρθρο και αποτυπώνονται στο Τυποποιημένο Έντυπο Υπεύθυνης Δήλωσης (εφεξής ΤΕΥΔ), το οποίο αποτελεί Υπεύθυνη Δήλωση των οικονομικών φορέων προς αντικατάσταση των πιστοποιητικών που εκδίδουν δημόσιες αρχές ή τρίτα μέρη και παρέχει προκαταρκτική απόδειξη ότι ο οικονομικός φορέας δεν βρίσκεται σε μία από τις καταστάσεις των άρθρων 73 παρ. 1, 73 παρ. 2 και 73 παρ 4 εδ. α και θ του Ν. 4412/2016.

12.2 ΤΕΥΔ (Άρθρο 79 παρ. 4 του ν. 4412/2016)

Το ΤΕΥΔ της παρούσας διαδικασίας σύναψης σύμβασης συντάχθηκε σύμφωνα με την Κατευθυντήρια Οδηγία 15 της ΕΑΑΔΗΣΥ (ΑΔΑ: ΩΧ0ΓΟΞΤΒ-ΑΚΗ) και διατίθεται στους οικονομικούς φορείς δωρεάν, μέσω της ιστοσελίδας του ΕΦΚΑ **σε δύο μορφές αρχείου**:

- **Αρχείο PDF**, (από τον ΕΦΚΑ), αναρτημένο μαζί με τα λοιπά έγγραφα της σύμβασης &
- **Αρχείο doc** (σε επεξεργάσιμη μορφή), αναρτημένο επικουρικά μαζί με τα λοιπά έγγραφα της σύμβασης για τη διευκόλυνση των οικονομικών φορέων προκειμένου να το συμπληρώσουν, να το υπογράψουν και να το υποβάλουν στην αναθέτουσα αρχή **σε έντυπη μορφή.**

12.3 Προϋποθέσεις συμμετοχής (Άρθρο 73 του ν. 4412/2016)

Οι προϋποθέσεις συμμετοχής, έτσι όπως αποτυπώνονται στο ΤΕΥΔ, το οποίο αποτελεί αναπόσπαστο τμήμα της παρούσας (Παράρτημα ΙΙ) είναι οι εξής:

Α) Να μη υπάρχει σε βάρος του οικονομικού φορέα αμετάκλητη καταδικαστική απόφαση για έναν από τους λόγους που προβλέπονται στην παρ. 1 του άρθρου 73 του Ν. 4412/2016, όπως αυτοί αποτυπώνονται στο Μέρος ΙΙΙ.Α του ΤΕΥΔ (Λόγοι που σχετίζονται με ποινικές καταδίκες).

Ο οικονομικός φορέας αποκλείεται, επίσης, όταν το πρόσωπο εις βάρος του οποίου εκδόθηκε αμετάκλητη καταδικαστική απόφαση είναι μέλος του διοικητικού, διευθυντικού ή εποπτικού οργάνου

του εν λόγω οικονομικού φορέα ή έχει εξουσία εκπροσώπησης, λήψης αποφάσεων ή ελέγχου σε αυτό. Η υποχρέωση του προηγούμενου εδαφίου αφορά:

αα) στις περιπτώσεις εταιρειών περιορισμένης ευθύνης (Ε.Π.Ε.), ιδιωτικών κεφαλαιουχικών εταιρειών (Ι.Κ.Ε.) και προσωπικών εταιρειών (Ο.Ε. και Ε.Ε.), τους διαχειριστές,

ββ) στις περιπτώσεις ανωνύμων εταιρειών (Α.Ε.), τον διευθύνοντα σύμβουλο, καθώς και όλα τα μέλη του Διοικητικού Συμβουλίου,

γγ) στις περιπτώσεις των συνεταιρισμών τα μέλη του Διοικητικού Συμβουλίου»

Σε όλες τις περιπτώσεις νομικών προσώπων , η υποχρέωση του προηγούμενου εδαφίου αφορά στους νόμιμους εκπροσώπους τους.

Οικονομικός φορέας, στο πρόσωπο του οποίου συντρέχει λόγος αποκλεισμού της παρούσας περίπτωσης Α, μπορεί να προσκομίζει στοιχεία προκειμένου να αποδείξει ότι τα μέτρα που έλαβε επαρκούν για να αποδείξουν την αξιοπιστία του, παρότι συντρέχει ο σχετικός λόγος αποκλεισμού. Εάν τα στοιχεία κριθούν επαρκή, ο εν λόγω οικονομικός φορέας δεν αποκλείεται από τη διαδικασία σύναψης σύμβασης. Τα μέτρα που λαμβάνονται από τους οικονομικούς φορείς αξιολογούνται σε συνάρτηση με τη σοβαρότητα και τις ιδιαίτερες περιστάσεις του ποινικού αδικήματος ή του παραπτώματος. Αν τα μέτρα κριθούν ανεπαρκή, γνωστοποιείται στον οικονομικό φορέα το σκεπτικό της απόφασης αυτής. Οικονομικός φορέας που έχει αποκλειστεί, με αμετάκλητη απόφαση, από τη συμμετοχή σε διαδικασίες σύναψης σύμβασης ή ανάθεσης παραχώρησης δεν μπορεί να κάνει χρήση της ανωτέρω δυνατότητας κατά την περίοδο του αποκλεισμού που ορίζεται στην εν λόγω απόφαση. Κατά τα λοιπά εφαρμόζονται οι παρ. 8 και 9 του άρθρου 73 του Ν. 4412/2016.

Β) Να μην έχει αθετήσει ο οικονομικός φορέας τις υποχρεώσεις του όσον αφορά στην καταβολή φόρων ή εισφορών κοινωνικής ασφάλισης, (τόσο της κύριας όσο και της επικουρικής ασφάλισης), και αυτό έχει διαπιστωθεί από δικαστική ή διοικητική απόφαση με τελεσίδικη και δεσμευτική ισχύ, σύμφωνα με διατάξεις της χώρας όπου είναι εγκατεστημένος ή την εθνική νομοθεσία ή/και όταν η αναθέτουσα αρχή μπορεί να αποδείξει με τα κατάλληλα μέσα ότι ο προσφέρων έχει αθετήσει τις υποχρεώσεις του όσον αφορά την καταβολή φόρων ή εισφορών κοινωνικής ασφάλισης ή/και όταν γνωρίζει ή μπορεί να αποδείξει με τα κατάλληλα μέσα ότι έχουν επιβληθεί σε βάρος του οικονομικού φορέα, μέσα σε χρονικό διάστημα δύο (2) ετών πριν από την ημερομηνία λήξης της προθεσμίας υποβολής προσφοράς ή αίτησης συμμετοχής:

αα) τρεις (3) πράξεις επιβολής προστίμου από τα αρμόδια ελεγκτικά όργανα του Σώματος Επιθεώρησης Εργασίας για παραβάσεις της εργατικής νομοθεσίας που χαρακτηρίζονται, σύμφωνα με την υπουργική απόφαση 2063/Δ1632/2011 (Β΄ 266), όπως εκάστοτε ισχύει, ως «υψηλής» ή «πολύ υψηλής» σοβαρότητας, οι οποίες προκύπτουν αθροιστικά από τρεις (3) διενεργηθέντες ελέγχους, ή

ββ) δύο (2) πράξεις επιβολής προστίμου από τα αρμόδια ελεγκτικά όργανα του Σώματος Επιθεώρησης Εργασίας για παραβάσεις της εργατικής νομοθεσίας που αφορούν την αδήλωτη εργασία, οι οποίες

προκύπτουν αθροιστικά από δύο (2) διενεργηθέντες ελέγχους. Οι υπό αα΄ και ββ΄ κυρώσεις πρέπει να έχουν αποκτήσει τελεσίδικη και δεσμευτική ισχύ.

Δεν αποκλείεται ο προσφέρων οικονομικός φορέας όταν εκπληρώσει τις υποχρεώσεις του είτε καταβάλλοντας τους φόρους ή τις εισφορές κοινωνικής ασφάλισης που οφείλει, συμπεριλαμβανομένων, κατά περίπτωση, των δεδουλευμένων τόκων ή των προστίμων είτε υπαγόμενος σε δεσμευτικό διακανονισμό για την καταβολή τους.
Επίσης, δεν αποκλείεται ο προσφέρων, όταν ο αποκλεισμός, σύμφωνα με την παρούσα περίπτωση, θα ήταν σαφώς δυσανάλογος, ιδίως όταν μόνο μικρά ποσά των φόρων ή των εισφορών κοινωνικής ασφάλισης δεν έχουν καταβληθεί ή όταν ο οικονομικός φορέας ενημερώθηκε σχετικά με το ακριβές ποσό που οφείλεται λόγω αθέτησης των υποχρεώσεών του όσον αφορά στην καταβολή φόρων ή εισφορών κοινωνικής ασφάλισης σε χρόνο κατά τον οποίο δεν είχε τη δυνατότητα να λάβει μέτρα, σύμφωνα με το τελευταίο εδάφιο της παρ. 2 του άρθρου 73 ν. 4412/2016, πριν από την εκπνοή της προθεσμίας της προθεσμίας υποβολής προσφοράς.

Γ) Να μην έχει αθετήσει ο οικονομικός φορέας τις ισχύουσες υποχρεώσεις που προβλέπονται στην παρ. 2 του άρθρου 18 του Ν.4412/2016.

Δ) Να μην εμπίπτει σε μια από τις καταστάσεις των προβλεπομένων στην παρ. 4 περ. γ έως θ του άρθρου 73 του Ν.4412/2016.

Τα σχετικά στοιχεία των περιπτώσεων Γ&,Δ αποτυπώνονται στο Μέρος ΙΙΙ.Γ του ΤΕΥΔ (Λόγοι που σχετίζονται με αφερεγγυότητα, σύγκρουση συμφερόντων ή επαγγελματικό παράπτωμα) στα αντίστοιχα πεδία.

❖ **<u>Κριτήρια επιλογής</u>**

Ε) Να ασκεί επαγγελματική ιδιότητα συναφή με το αντικείμενο της σύμβασης

Οι οικονομικοί φορείς που είναι εγκατεστημένοι σε κράτος μέλος της Ευρωπαϊκής Ένωσης απαιτείται να είναι εγγεγραμμένοι σε ένα από τα επαγγελματικά ή εμπορικά μητρώα που τηρούνται στο κράτος εγκατάστασής τους ή να ικανοποιούν οποιαδήποτε άλλη απαίτηση ορίζεται στο Παράρτημα XI του Προσαρτήματος Α΄ του ν. 4412/2016. Στην περίπτωση οικονομικών φορέων εγκατεστημένων σε κράτος μέλος του Ευρωπαϊκού Οικονομικού Χώρου (Ε.Ο.Χ) ή σε τρίτες χώρες που έχει προσχωρήσει στη ΣΔΣ, ή σε τρίτες χώρες που δεν εμπίπτουν στην προηγούμενη περίπτωση και έχουν συνάψει διμερείς ή πολυμερείς συμφωνίες με την Ένωση σε θέματα διαδικασιών ανάθεσης δημοσίων συμβάσεων, απαιτείται να είναι εγγεγραμμένοι σε αντίστοιχα επαγγελματικά ή εμπορικά μητρώα

Σε οποιοδήποτε χρονικό σημείο κατά τη διάρκεια της διαδικασίας σύναψης της σύμβασης, η Αρχή αποκλείει έναν οικονομικό φορέα, όταν αποδεικνύεται ότι αυτός βρίσκεται λόγω πράξεων ή παραλείψεων αυτού είτε πριν είτε κατά τη διαδικασία, σε μία από τις καταστάσεις των παραπάνω περιπτώσεων Α, Β, Γ , Δ & Ε.

Η Αναθέτουσα Αρχή μπορεί να ζητήσει από τους προσφέροντες, σε οποιοδήποτε χρονικό σημείο κατά τη διάρκεια της διαδικασίας διαγωνισμού να υποβάλουν όλα ή ορισμένα δικαιολογητικά που αποδεικνύουν τις παραπάνω προϋποθέσεις συμμετοχής Α, Β , Γ , Δ και Ε και περιγράφονται αναλυτικά στο άρθρο 17 της παρούσας «ΔΙΚΑΙΟΛΟΓΗΤΙΚΑ ΚΑΤΑΚΥΡΩΣΗΣ-ΑΠΟΔΕΙΚΤΙΚΑ ΜΕΣΑ», όταν αυτό απαιτείται για την ορθή διεξαγωγή της διαδικασίας.

12.4 Συμπλήρωση ΤΕΥΔ

Το ΤΕΥΔ συμπληρώνεται, υπογράφεται και υποβάλλεται κατά περίπτωση ως εξής:

-Το **μέρος Ι** είναι συμπληρωμένο από την Αναθέτουσα Αρχή και όλα τα υπόλοιπα μέρη (ΙΙ, ΙΙΙ και IV) συμπληρώνονται από τον οικονομικό φορέα, κατά περίπτωση, και μόνο στα πεδία που ήδη έχουν επιλεγεί από την Αναθέτουσα Αρχή, όπως εμφαίνονται στο συνημμένο ΤΕΥΔ του Παραρτήματος Γ' της παρούσας.

-Το **μέρος VI** συμπληρώνεται σε κάθε περίπτωση με την ημερομηνία, τον τόπο και **την υπογραφή του κατά νόμο υπόχρεου/ -ων, η οποία δεν απαιτείται να φέρει θεώρηση γνησίου της υπογραφής.**

Το ΤΕΥΔ <u>είναι δυνατό να υποβάλλεται με μόνη την υπογραφή του κατά περίπτωση εκπροσώπου του οικονομικού φορέα η προκαταρκτική απόδειξη των λόγων αποκλεισμού που αναφέρονται στην παράγραφο 1 του άρθρου 73 για το σύνολο των φυσικών προσώπων που είναι μέλη του διοικητικού, διευθυντικού ή εποπτικού οργάνου του ή έχουν εξουσία εκπροσώπησης, λήψης αποφάσεων ή ελέγχου σε αυτόν.</u>

Ως εκπρόσωπος του οικονομικού φορέα για την εφαρμογή του παρόντος άρθρου, νοείται ο νόμιμος εκπρόσωπος αυτού, όπως προκύπτει από το ισχύον καταστατικό ή το πρακτικό εκπροσώπησής του κατά το χρόνο υποβολής της προσφοράς ή αίτησης συμμετοχής ή το αρμοδίως εξουσιοδοτημένο φυσικό πρόσωπο να εκπροσωπεί τον οικονομικό φορέα για διαδικασίες σύναψης συμβάσεων ή για συγκεκριμένη διαδικασία σύναψης σύμβασης.

Επισημαίνεται ότι :

- Κάθε οικονομικός φορέας που συμμετέχει μόνος του, πρέπει να συμπληρώσει και να υποβάλει **ένα ΤΕΥΔ**.
- Όταν συμμετέχουν οικονομικοί φορείς υπό τη μορφή ένωσης, πρέπει να συμπληρωθεί και να υποβληθεί για κάθε φορέα –μέλος της ένωσης **χωριστό ΤΕΥΔ**, στο οποίο παρατίθενται οι πληροφορίες που απαιτούνται σύμφωνα με τα μέρη ΙΙ έως IV (βλέπε άρθ. 12.5 της παρούσας)
- Στην περίπτωση που ο συμμετέχων οικονομικός φορέας δηλώσει πως θα αναθέσει υπό μορφή υπεργολαβίας ποσοστό της σύμβασης που ξεπερνάει το 30% της συνολικής της αξίας, τότε υποβάλλεται μαζί με το ΤΕΥΔ του συμμετέχοντα οικονομικού φορέα **και χωριστό ΤΕΥΔ εκ μέρους του/των υπεργολάβου/ων** (βλέπε άρθ. 12.6 της παρούσας).

12.5 Ενώσεις οικονομικών φορέων (Άρθρα 19 και 96 Ν.4412/2016)

α) Οι ενώσεις δεν υποχρεούνται να λαμβάνουν ορισμένη νομική μορφή προκειμένου να υποβάλουν την προσφορά. Η επιλεγείσα ένωση υποχρεούται να πράξει τούτο εάν κατακυρωθεί σε αυτή το αποτέλεσμα του διαγωνισμού, εφόσον η λήψη ορισμένης νομικής μορφής είναι αναγκαία για την ορθή εκτέλεση της σύμβασης.

β) Όταν συμμετέχουν ενώσεις, απαντούν θετικά στο σχετικό ερώτημα του Μέρους ΙΙ.Α. *[Τρόπος συμμετοχής]* και συμπληρώνουν τις πληροφορίες που ζητούνται στα επιμέρους ερωτήματα α, β και γ. Επίσης, θα πρέπει να υποβληθούν **χωριστά ΤΕΥΔ για κάθε φορέα – μέλος της ένωσης**, στα οποία παρατίθενται οι πληροφορίες που απαιτούνται σύμφωνα με τα μέρη ΙΙ έως IV.

γ) Στην περίπτωση υποβολής προσφοράς από ένωση οικονομικών φορέων, όλα τα μέλη της ευθύνονται έναντι της Αναθέτουσας Αρχής αλληλέγγυα και εις ολόκληρον. Σε περίπτωση ανάθεσης της σύμβασης στην ένωση, η ευθύνη αυτή εξακολουθεί μέχρι πλήρους εκτέλεσης της σύμβασης.

12.6 Υπεργολαβία (Άρθρα 58 και 131 Ν.4412/2016)

α) Η Αναθέτουσα Αρχή απαιτεί από τον προσφέροντα να αναφέρει στην προσφορά του το τμήμα (ποσοστό) της σύμβασης που προτίθεται να αναθέσει υπό μορφή υπεργολαβίας σε τρίτους, καθώς και τους υπεργολάβους που προτείνει, συμπληρώνοντας το Μέρος ΙΙ.Δ του ΤΕΥΔ.

β) Σύμφωνα με την παρ. 6 του άρθρου 131 του Ν. 4412/2016, **όταν ο προσφέρων προτίθεται να αναθέσει υπό μορφή υπεργολαβίας τμήμα (ποσοστό) της σύμβασης που ξεπερνάει το 30%**, τότε υποβάλλει υποχρεωτικά **χωριστό/ά ΤΕΥΔ** όπου παρατίθενται οι πληροφορίες που απαιτούνται σύμφωνα με τις ενότητες Α, Β και Γ του Μέρους ΙΙΙ του ΤΕΥΔ για καθέναν από τον/τους υπεργολάβο/ους, προκειμένου να επαληθευτεί η μη συνδρομή των λόγων αποκλεισμού των άρθρων 73 και 74 του Ν.4412/2016. **Επισημαίνεται** πως όταν από την ως άνω επαλήθευση προκύπτει ότι συντρέχουν λόγοι αποκλεισμού, τότε η Αρχή απαιτεί από τον προσφέροντα να τον/ τους αντικαταστήσει.

ΑΡΘΡΟ 13 : ΤΟΠΟΣ ΚΑΙ ΧΡΟΝΟΣ ΥΠΟΒΟΛΗΣ ΠΡΟΣΦΟΡΩΝ ΚΑΙ ΔΙΕΝΕΡΓΕΙΑΣ ΔΙΑΓΩΝΙΣΜΟΥ (Άρθρα 96 και 121 του Ν.4412/2016)

13.1 Τόπος / χρόνος διενέργειας διαγωνισμού.

Ο διαγωνισμός θα διενεργηθεί στα γραφεία του ΕΦΚΑ, στην διεύθυνση : Αγ. Κωνσταντίνου 16, τκ 104 31 Αθήνα, 3ος όροφος, Γραφείο 7, **στις 28/03/2019, ημέρα Πέμπτη, και ώρα 10.30 π.μ.**

13.2 Τόπος / χρόνος υποβολής προσφορών

Οι φάκελοι των προσφορών υποβάλλονται στο πρωτόκολλο του ΕΦΚΑ, στη διεύθυνση: Αγ. Κωνσταντίνου 8, Γρ. Πρωτοκόλλου 213, 2ος όροφος.

Οι προσφορές υποβάλλονται με :

(α) κατάθεσή τους στο Γραφείο Πρωτοκόλλου του ΕΦΚΑ (Αγ. Κωνσταντίνου 8, Γρ. Πρωτοκόλλου, 2ος όροφος, Γραφείο 213) είτε,

(β) με ταχυδρομική αποστολή μέσω συστημένης επιστολής ή με courier προς τον ΕΦΚΑ (Αγ.Κωνσταντίνου 8, Γρ. Πρωτοκόλλου 213, 2ος όροφος).

Σε περίπτωση αποστολής (ταχυδρομικής ή courier) ή κατάθεσης στο πρωτόκολλο, περιπτώσεις «α» και «β» άνω, οι φάκελοι των προσφορών γίνονται δεκτοί εφόσον έχουν πρωτοκολληθεί από το Γραφείο Πρωτοκόλλου του Ε.Φ.Κ.Α., **το αργότερο μέχρι την καταληκτική ημερομηνία υποβολής προσφορών**, δηλαδή **μέχρι και τις 27/03/2019, ημέρα Τετάρτη ώρα 15:00 μ.μ.** Ο Ε.Φ.Κ.Α. δεν φέρει ευθύνη για τυχόν ελλείψεις του περιεχομένου των προσφορών που αποστέλλονται ταχυδρομικά ούτε για καθυστερήσεις στην άφιξή τους. Δεν θα παραληφθούν φάκελοι ή άλλα έγγραφα από οποιοδήποτε ταχυδρομικό κατάστημα, ακόμα κι αν ο Ε.Φ.Κ.Α. ειδοποιηθεί εγκαίρως. Προσφορές που περιέρχονται στον Φορέα με οποιονδήποτε τρόπο πριν από την ως άνω ημερομηνία και ώρα, δεν αποσφραγίζονται αλλά πρωτοκολλούνται και φυλάσσονται από την Υπηρεσία και παραδίδονται στην Επιτροπή Διαγωνισμού.

Για τυχόν προσφορές που υποβάλλονται εκπρόθεσμα, σημειώνεται στο πρακτικό της αρμόδιας «Επιτροπής Αξιολόγησης των Αποτελεσμάτων των Διαγωνισμών» η εκπρόθεσμη υποβολή (ακριβή ώρα που κατατέθηκε στο πρωτόκολλο της Υπηρεσίας, ή την ακριβή ώρα που παρελήφθη η συστημένη επιστολή) και τις απορρίπτει ως μη κανονικές.

Ο Ε.Φ.Κ.Α. παρατείνει την προθεσμία παραλαβής των προσφορών, ούτως ώστε όλοι οι ενδιαφερόμενοι οικονομικοί φορείς να μπορούν να λάβουν γνώση όλων των αναγκαίων πληροφοριών για την κατάρτιση των προσφορών στις ακόλουθες περιπτώσεις : α) Όταν, για οποιονδήποτε λόγο, πρόσθετες πληροφορίες, αν και ζητήθηκαν από τον οικονομικό φορέα έγκαιρα δεν έχουν παρασχεθεί το αργότερο τέσσερις (4) ημέρες πριν από την προθεσμία που ορίζεται για την παραλαβή των προσφορών, β) Όταν τα έγγραφα της σύμβασης υφίστανται σημαντικές αλλαγές. Η διάρκεια της παράτασης είναι ανάλογη με τη σπουδαιότητα των πληροφοριών που ζητήθηκαν ή των αλλαγών. Όταν οι πρόσθετες πληροφορίες δεν έχουν ζητηθεί έγκαιρα ή δεν έχουν σημασία για την προετοιμασία κατάλληλων προσφορών, δεν απαιτείται από την Αρχή να παρατείνει τις προθεσμίες.

ΑΡΘΡΟ 14 : ΤΡΟΠΟΣ ΥΠΟΒΟΛΗΣ ΚΑΙ ΣΥΝΤΑΞΗΣ ΠΡΟΣΦΟΡΩΝ –ΠΕΡΙΕΧΟΜΕΝΟ ΦΑΚΕΛΟΥ ΠΡΟΣΦΟΡΑΣ-ΓΛΩΣΣΑ-ΛΟΙΠΑ ΣΤΟΙΧΕΙΑ (Άρθρα 92 έως 96 του Ν.4412/2016)

14.1 Τρόπος υποβολής προσφορών

Οι προσφορές, υποβάλλονται μέσα σε **σφραγισμένο φάκελο** (κυρίως φάκελος προσφοράς), στον οποίο πρέπει να αναγράφονται ευκρινώς τα ακόλουθα:

Προς τη Διεύθυνση Προμηθειών του Ε.Φ.Κ.Α.

ΠΡΟΣΦΟΡΑ ΤΟΥ .....

[**αναγράφονται** τα στοιχεία του προσφέροντος, δηλαδή : επωνυμία του νομικού προσώπου και σε περίπτωση ένωσης τις επωνυμίες των οικονομικών φορέων που την αποτελούν, καθώς και τα απαραίτητα στοιχεία επικοινωνίας (ταχ. διεύθυνση, αριθμός τηλεφώνου, fax, e-mail)]

Για τον Συνοπτικό Διαγωνισμό:

α) Προμήθειας και εκτύπωσης 250.000 Ευρωπαικών καρτών ασφάλισης ασθένειας (ΕΚΑΑ)

καθώς ή/και

β) Προμήθειας εντύπων και φακέλων (14 ειδών-27.200 τεμάχια συνολικά)

,

Αρ.Πρωτ. Διακήρυξης: ……..

ΦΓ :7/19

Αναθέτουσα Αρχή: ΕΝΙΑΙΟΣ ΦΟΡΕΑΣ ΚΟΙΝΩΝΙΚΗΣ ΑΣΦΑΛΙΣΗΣ (Ε.Φ.Κ.Α.)

(Δνση : Αγ.Κωνσταντίνου 8, τκ 104 31-Αθήνα)

Καταληκτική ημερομηνία υποβολής προσφορών: 27/03/2019 ΩΡΑ 15.00 μ.μ.

Ο κύριος φάκελος περιέχει τα ακόλουθα:

α) Ξεχωριστό σφραγισμένο φάκελο, με την ένδειξη «**Δικαιολογητικά Συμμετοχής**» (βλέπε παρ.14.2. 1 της παρούσας)

β) Ξεχωριστό σφραγισμένο φάκελο, με την ένδειξη «**Τεχνική Προσφορά**» (βλέπε παρ. 14.2.2 της παρούσας). Αν τα τεχνικά στοιχεία της προσφοράς δεν είναι δυνατόν, λόγω μεγάλου όγκου, να τοποθετηθούν στον κυρίως φάκελο, τότε αυτά συσκευάζονται χωριστά και ακολουθούν τον κυρίως φάκελο με τις ίδιες ενδείξεις.

γ) Ξεχωριστό σφραγισμένο φάκελο, με την ένδειξη «**Οικονομική Προσφορά**» ο οποίος περιέχει το έντυπο της οικονομικής προσφοράς, κατά τα οριζόμενα στην παρ 14.2.3 της παρούσας.

Οι ως άνω ξεχωριστοί σφραγισμένοι φάκελοι φέρουν επίσης τις ενδείξεις του κυρίως φακέλου.

14.2 Περιεχόμενο επί μέρους φακέλων

14.2.1 Δικαιολογητικά Συμμετοχής *(Άρθρο 93 Ν.4412/2016)*

(i) Ο φάκελος «**Δικαιολογητικά Συμμετοχής»** περιέχει το ΤΕΥΔ συμπληρωμένο και υπογεγραμμένο σύμφωνα με τα οριζόμενα στο αρ. 12 της παρούσας.

(ii) νομιμοποιητικά στοιχεία του υποψήφιου αναδόχου. (ενδεικτικά : ΦΕΚ ίδρυσης και τροποποιήσεις του (για ΑΕ & ΕΠΕ), αντίγραφο ή απόσπασμα του καταστατικού και των εγγράφων τροποποιήσεών του (για ΟΕ, ΕΕ, ΙΚΕ κλπ) και αντίγραφο της βεβαίωσης έναρξης επαγγέλματος για φυσικά πρόσωπα).[1]

14.2.2 Τεχνική προσφορά

Ο φάκελος «**Τεχνική προσφορά»** περιέχει τα τεχνικά στοιχεία της προσφοράς που καλύπτουν οι τεχνικές απαιτήσεις της υπηρεσίας, σύμφωνα με τις τεχνικές προδιαγραφές του σχετικού

[1] Για την απόδειξη της νόμιμης σύστασης και εκπροσώπησης , στις περιπτώσεις που ο οικονομικός φορέας είναι νομικό πρόσωπο, προσκομίζει τα κατά περίπτωση νομιμοποιητικά έγγραφα σύστασης και νόμιμης εκπροσώπησης (όπως καταστατικά, πιστοποιητικά μεταβολών, αντίστοιχα ΦΕΚ, συγκρότηση Δ.Σ. σε σώμα, σε περίπτωση Α.Ε., κλπ., ανάλογα με τη νομική μορφή του διαγωνιζομένου). Από τα ανωτέρω έγγραφα πρέπει να προκύπτουν η νόμιμη σύστασή του, όλες οι σχετικές τροποποιήσεις των καταστατικών, το/τα πρόσωπο/α που δεσμεύει/ουν νόμιμα την εταιρία κατά την ημερομηνία διενέργειας του διαγωνισμού (νόμιμος εκπρόσωπος, δικαίωμα υπογραφής κλπ.), τυχόν τρίτοι, στους οποίους έχει χορηγηθεί εξουσία εκπροσώπησης, καθώς και η θητεία του/των ή/και των μελών του οργάνου διοίκησης/ νόμιμου εκπροσώπου.

Παραρτήματος Ι μέρος Γ της παρούσας, περιγράφοντας ακριβώς πώς πληρούνται οι συγκεκριμένες απαιτήσεις και προδιαγραφές. Θα περιλαμβάνει ιδίως τα έγγραφα και δικαιολογητικά, βάσει των οποίων θα αξιολογηθεί η καταλληλότητα των προσφερόμενων ειδών, με βάση το κριτήριο ανάθεσης, σύμφωνα με τα αναλυτικώς αναφερόμενα στο ως άνω Παράρτημα.

Οι οικονομικοί φορείς αναφέρουν το τμήμα της σύμβασης που προτίθενται να αναθέσουν υπό μορφή υπεργολαβίας σε τρίτους, καθώς και τους υπεργολάβους που προτείνουν.

Επίσης οι οικονομικοί φορείς στη τεχνική προσφορά τους δηλώνουν το χρόνο ισχύος αυτής, σύμφωνα με το άρθρο 9 της παρούσας.

14.2.3 Οικονομική προσφορά (Άρθρο 95 Ν.4412/2016)

Ο φάκελος **«Οικονομική προσφορά»** θα περιέχει έγγραφο με τα οικονομικά στοιχεία της προσφοράς του οικονομικού φορέα.

Με την οικονομική προσφορά του ο συμμετέχων **υποβάλλει συμπληρωμένο το Υπόδειγμα Οικονομικής Προσφοράς του Παραρτήματος IV** της παρούσας Διακήρυξης.

Η οικονομική προσφορά υπογράφεται κατά περίπτωση από τον νόμιμο/ -ους εκπρόσωπο/ -ους του νομικού προσώπου και σε περίπτωση ένωσης είτε από όλους τους φορείς που την αποτελούν είτε από τον κοινό εκπρόσωπό τους, νομίμως εξουσιοδοτημένο.

Προσωρινός ανάδοχος αναδεικνύεται ο οικονομικός φορέας που έχει προσφέρει την συμφερότερη από οικονομική άποψη προσφορά βάσει τιμής.

Όλες οι τιμές θα δίδονται σε ευρώ (€).

Αν παρουσιαστούν ελλείψεις ή ήσσονος αξίας ατέλειες ή πρόδηλα τυπικά ή υπολογιστικά σφάλματα η Αναθέτουσα Αρχή μπορεί να καλέσει εγγράφως τους προσφέροντες να τα διευκρινίσουν, σύμφωνα με το άρθρο 102 παρ 4 του Ν.4412/2016.

14.3 Γλώσσα

Οι προσφορές και τα περιλαμβανόμενα σε αυτές στοιχεία συντάσσονται στην ελληνική γλώσσα ή συνοδεύονται από επίσημη μετάφρασή τους στην ελληνική γλώσσα.

Τα αποδεικτικά έγγραφα συντάσσονται στην ελληνική γλώσσα ή συνοδεύονται από επίσημη μετάφρασή τους στην ελληνική γλώσσα. Στα αλλοδαπά δημόσια έγγραφα και δικαιολογητικά εφαρμόζεται η Συνθήκη της Χάγης της 5.10.1961, που κυρώθηκε με το ν. 1497/1984 (Α΄188).

Ειδικά τα αλλοδαπά ιδιωτικά έγγραφα μπορούν να συνοδεύονται από μετάφρασή τους στην ελληνική γλώσσα επικυρωμένη είτε από πρόσωπο αρμόδιο κατά τις διατάξεις της εθνικής νομοθεσίας είτε από πρόσωπο κατά νόμο αρμόδιο της χώρας στην οποία έχει συνταχθεί το έγγραφο.

Κάθε μορφής επικοινωνία με την αναθέτουσα αρχή, καθώς και μεταξύ αυτής και του αναδόχου, θα γίνονται υποχρεωτικά στην ελληνική γλώσσα.

Τυχόν ενστάσεις υποβάλλονται στην ελληνική γλώσσα.

14.4 Λοιπά στοιχεία

-Οι προσφορές υπογράφονται και μονογράφονται ανά φύλλο, από τον νόμιμο εκπρόσωπο του οικονομικού φορέα και σε περίπτωση ένωσης είτε από όλους τους φορείς που την αποτελούν είτε από τον κοινό εκπρόσωπό τους.

-Τα δημόσια και ιδιωτικά έγγραφα, καθώς και τα αλλοδαπά δημόσια έγγραφα υποβάλλονται και γίνονται αποδεκτά, σύμφωνα με τα ειδικότερα οριζόμενα στο άρθρο 1 του Ν.4250/2014

-Με την υποβολή της προσφοράς τεκμαίρεται ότι οι συμμετέχοντες έχουν λάβει γνώση των όρων της διακήρυξης και των λοιπών εγγράφων της σύμβασης.

ΑΡΘΡΟ 15 : ΑΠΟΣΦΡΑΓΙΣΗ ΚΑΙ ΑΞΙΟΛΟΓΗΣΗ ΠΡΟΣΦΟΡΩΝ (Άρθρα 86, 96, 100, 102 και 117 παρ 2 του Ν.4412/2016) – ισότιμες προσφορές (άρθρο 90 Ν.4412/2016)

15.1 Αποσφράγιση προσφορών

Για την αποσφράγιση των προσφορών ισχύουν τα εξής:

- Η αρμόδια Επιτροπή προβαίνει στην έναρξη της διαδικασίας αποσφράγισης των προσφορών την ημερομηνία και ώρα που ορίζεται στην παρούσα .
- Η αποσφράγιση διενεργείται δημόσια, παρουσία των προσφερόντων ή των νομίμως εξουσιοδοτημένων εκπροσώπων τους, οι οποίοι λαμβάνουν γνώση των λοιπών συμμετεχόντων στη διαδικασία και των στοιχείων που υποβλήθηκαν από αυτούς.

15.2 Τα επιμέρους στάδια έχουν ως εξής :

α) Αποσφραγίζεται ο κυρίως φάκελος προσφοράς, ο φάκελος των δικαιολογητικών συμμετοχής, καθώς και ο φάκελος της τεχνικής προσφοράς, μονογράφονται από το αρμόδιο όργανο όλα τα δικαιολογητικά που υποβάλλονται κατά το στάδιο αυτό και η τεχνική προσφορά, ανά φύλλο, εφόσον προβλέπεται η υποβολή της στα έγγραφα της σύμβασης. Το αρμόδιο όργανο καταχωρεί όσους υπέβαλαν προσφορές, καθώς και τα υποβληθέντα αυτών δικαιολογητικά και τα αποτελέσματα του ελέγχου αυτών σε πρακτικό, το οποίο υπογράφεται από τα μέλη του οργάνου. Οι φάκελοι των οικονομικών προσφορών δεν αποσφραγίζονται, αλλά μονογράφονται και σφραγίζονται από το παραπάνω όργανο προκειμένου να αποσφραγισθούν την ημερομηνία και ώρα που ορίζεται από τα έγγραφα της σύμβασης ή την πρόσκληση.

β) Στη συνέχεια το αρμόδιο όργανο προβαίνει στην αξιολόγηση της τεχνικής προσφοράς, σύμφωνα με τους όρους των εγγράφων της σύμβασης και συντάσσει πρακτικό για την απόρριψη των τεχνικών προσφορών που δε γίνονται αποδεκτές και την αποδοχή των τεχνικών προσφορών που είναι σύμφωνες με τους όρους των εγγράφων της σύμβασης.

γ) Οι κατά τα ανωτέρω σφραγισμένοι φάκελοι με τα οικονομικά στοιχεία των προσφορών, μετά την ολοκλήρωση της αξιολόγησης των λοιπών στοιχείων των προσφορών, αποσφραγίζονται κατά την ημερομηνία και ώρα που ορίζεται από τα έγγραφα της σύμβασης ή την ειδική πρόσκληση και ακολουθεί σχετική ανακοίνωση τιμών σε όσους παρευρίσκονται στη διαδικασία. Για όσες προσφορές δεν κρίθηκαν αποδεκτές κατά τα προηγούμενα ως άνω στάδια «α» και «β» οι φάκελοι της οικονομικής προσφοράς δεν αποσφραγίζονται, αλλά κρατούνται μέχρι την λήξη της διαδικασίας.

Η αποσφράγιση του φακέλου των δικαιολογητικών συμμετοχής, των τεχνικών και των οικονομικών προσφορών, μπορούν να γίνουν σε μία δημόσια συνεδρίαση , κατά την κρίση της Επιτροπής.

15.3. Ισότιμες προσφορές

Σε περίπτωση που προκύψουν ισότιμες προσφορές, δηλαδή προσφορές που έχουν την ίδια ακριβώς τιμή, η Αναθέτουσα Αρχή επιλέγει τον προσωρινό ανάδοχο με κλήρωση μεταξύ των οικονομικών φορέων που υπέβαλαν ισότιμες προσφορές. Η κλήρωση γίνεται ενώπιον της Επιτροπής Διαγωνισμού και παρουσία των οικονομικών φορέων που έχουν προσφέρει την ίδια τιμή και το αποτέλεσμα καταγράφεται στο πρακτικό.

15.4. Κοινοποίηση αποτελεσμάτων, ενστάσεις

Τα αποτελέσματα επικυρώνονται με **μία απόφαση** του αποφαινόμενου οργάνου της αναθέτουσας αρχής, η οποία κοινοποιείται με επιμέλεια αυτής στους προσφέροντες ή στους συμμετέχοντες.

Κατά της ανωτέρω απόφασης χωρεί **ένσταση**, σύμφωνα με το άρθρο 127 του Ν.4412/2016 και τα ειδικότερα οριζόμενα στο άρθρο 20 της παρούσας.

ΑΡΘΡΟ 16 : ΠΡΟΣΚΛΗΣΗ ΓΙΑ ΥΠΟΒΟΛΗ ΔΙΚΑΙΟΛΟΓΗΤΙΚΩΝ ΚΑΤΑΚΥΡΩΣΗΣ (Άρθρο 103 Ν.4412/2016)

16.1 Μετά την αξιολόγηση των προσφορών, ο Ε.Φ.Κ.Α. ειδοποιεί εγγράφως τον προσφέροντα στον οποίο πρόκειται να γίνει η κατακύρωση («προσωρινό ανάδοχο») για να υποβάλει εντός προθεσμίας **δέκα (10) ημερών από την κοινοποίηση της σχετικής έγγραφης ειδοποίησης σε αυτόν**, τα αποδεικτικά έγγραφα νομιμοποίησης και τα πρωτότυπα ή αντίγραφα, σύμφωνα με τις διατάξεις του άρθρου 1 του ν. 4250/2014, των δικαιολογητικών που αποδεικνύουν τα όσα δηλώθηκαν στα μέρη ΙΙ, ΙΙΙ και IV του ΤΕΥΔ. Τα δικαιολογητικά υποβάλλονται εμπρόθεσμα σε σφραγισμένο φάκελο, ο οποίος παραδίδεται στην αρμόδια επιτροπή.

16.2 Αν δεν προσκομισθούν τα παραπάνω δικαιολογητικά ή υπάρχουν ελλείψεις σε αυτά που υποβλήθηκαν παρέχεται προθεσμία στον προσωρινό ανάδοχο να τα προσκομίσει ή να τα συμπληρώσει εντός πέντε (5) ημερών από την κοινοποίηση σχετικής έγγραφης ειδοποίησης σε αυτόν. Ο Ε.Φ.Κ.Α. μπορεί να παρατείνει την ως άνω προθεσμία, εφόσον αιτιολογείται αυτό επαρκώς και κατ' ανώτατο όριο για πέντε (5) επιπλέον ημέρες.

16.3 Αν, κατά τον έλεγχο των παραπάνω δικαιολογητικών, διαπιστωθεί ότι τα στοιχεία που δηλώθηκαν είναι ψευδή ή ανακριβή ή ο προσωρινός ανάδοχος δεν υποβάλει στο προκαθορισμένο χρονικό διάστημα τα απαιτούμενα πρωτότυπα ή αντίγραφα των παραπάνω δικαιολογητικών ή αν από τα παραπάνω δικαιολογητικά που προσκομίσθηκαν νομίμως και εμπροθέσμως, δεν αποδεικνύεται η μη συνδρομή των λόγων αποκλεισμού των μερών ΙΙΙ.Α, ΙΙΙ.Β και ΙΙΙ.Γ του ΤΕΥΔ ή η πλήρωση μιας ή περισσότερων από τις απαιτήσεις των κριτηρίων ποιοτικής επιλογής του IV.Α, τότε εφαρμόζονται, κατά περίπτωση, οι διατάξεις των παρ. 3 έως 5 του άρθρου 103 του Ν. 4412/2016.

16.4 Η διαδικασία ελέγχου των παραπάνω δικαιολογητικών ολοκληρώνεται με τη σύνταξη πρακτικού από την αρμόδια επιτροπή και τη διαβίβαση του φακέλου στον Ε.Φ.Κ.Α. για τη λήψη απόφασης είτε για τη ματαίωση της διαδικασίας (σύμφωνα με τις κείμενες διατάξεις) είτε για την κατακύρωση του αποτελέσματος του διαγωνισμού. Τα αποτελέσματα του ελέγχου των παραπάνω δικαιολογητικών, επικυρώνονται με την εν λόγω απόφαση κατακύρωσης (Πρβλ. άρθρο 105 του Ν. 4412/2016).

16.5 Όσοι υπέβαλαν παραδεκτές προσφορές λαμβάνουν γνώση των παραπάνω δικαιολογητικών που κατατέθηκαν.

ΑΡΘΡΟ 17: ΔΙΚΑΙΟΛΟΓΗΤΙΚΑ ΚΑΤΑΚΥΡΩΣΗΣ (ΑΠΟΔΕΙΚΤΙΚΑ ΜΕΣΑ) (Άρθρο 80 Ν.4412/2016)

Τα δικαιολογητικά κατακύρωσης (αποδεικτικά μέσα) που καλείται να υποβάλει ο προσωρινός ανάδοχος στην προθεσμία του αρ. 16.1 της παρούσας είναι τα εξής:

Α) Για τα όσα δηλώθηκαν στο **μέρος ΙΙΙ.Α του ΤΕΥΔ** (*Λόγοι αποκλεισμού που σχετίζονται με ποινικές καταδίκες*), **απόσπασμα ποινικού μητρώου εκδόσεως τελευταίου τριμήνου** από την ημερομηνία υποβολής του, ή ελλείψει αυτού, ισοδύναμου εγγράφου που εκδίδεται από αρμόδια δικαστική ή διοικητική αρχή, από το οποίο προκύπτει ότι πληρούνται αυτές οι προϋποθέσεις.
Η υποχρέωση προσκόμισης του ως άνω αποσπάσματος αφορά στις περιπτώσεις α) εταιρειών περιορισμένης ευθύνης (ΕΠΕ), ιδιωτικών κεφαλαιουχικών εταιρειών (ΙΚΕ) και προσωπικών εταιρειών (ΟΕ και ΕΕ) τους διαχειριστές β) στις περιπτώσεις ανωνύμων εταιρειών (ΑΕ) τον διευθύνοντα σύμβουλο, καθώς και όλα τα μέλη του Διοικητικού Συμβουλίου, και γ) στις περιπτώσεις συνεταιρισμών τα μέλη του Διοικητικού Συμβουλίου.

Β) Για τα όσα δηλώθηκαν στο **μέρος ΙΙΙ.Β του ΤΕΥΔ** (*Λόγοι που σχετίζονται με την καταβολή φόρων ή εισφορών κοινωνικής ασφάλισης*) :

Ι) για την καταβολή φόρων: **<u>φορολογική ενημερότητα</u>** (σε ισχύ κατά την ημερομηνία υποβολής της), από την οποία να προκύπτει ότι **κατά την ημερομηνία** υποβολής **της στην αναθέτουσα αρχή**, είναι ενήμεροι ως προς τις υποχρεώσεις τους που αφορούν τις φορολογικές τους υποχρεώσεις.

ΙΙ) για την καταβολή εισφορών κοινωνικής ασφάλισης : **<u>ασφαλιστική ενημερότητα κύριας και επικουρικής ασφάλισης</u>** (σε ισχύ κατά την ημερομηνία υποβολής της) από αρμόδια κατά περίπτωση Αρχή, από όπου να προκύπτει ότι, είναι ενήμεροι ως προς τις υποχρεώσεις τους που αφορούν **τις εισφορές κοινωνικής ασφάλισης** (κύριας και επικουρικής), **κατά την ημερομηνία υποβολής των πιστοποιητικών στην αναθέτουσα αρχή, <u>καθώς και Υπεύθυνη δήλωση</u>** του ν.1599/1986 (του νομίμου εκπροσώπου) στην οποία ο προσωρινός ανάδοχος θα δηλώνει όλους τους οργανισμούς κοινωνικής ασφάλισης (κύριας & επικουρικής) στους οποίους οφείλει να καταβάλει εισφορές.

Τα παρόντα δικαιολογητικά υποβάλλονται για τον οικονομικό φορέα –προσωρινό ανάδοχο και στην περίπτωση που είναι ένωση για κάθε φορέα –μέλος της. Σε περίπτωση υπεργολαβίας του άρθρου 12.6.β της παρούσας, υποβάλλονται και για τον υπεργολάβο.

ΙΙΙ) **<u>πιστοποιητικό από τη Διεύθυνση Προγραμματισμού και Συντονισμού της Επιθεώρησης Εργασιακών Σχέσεων</u>**, από το οποίο να προκύπτουν οι πράξεις επιβολής προστίμου που έχουν εκδοθεί σε βάρος του οικονομικού φορέα σε χρονικό διάστημα δύο (2) ετών πριν από την ημερομηνία λήξης της προθεσμίας υποβολής προσφοράς ή αίτησης συμμετοχής.
Το εν λόγω έγγραφο ή πιστοποιητικό, μπορεί να αντικαθίσταται από **<u>ένορκη βεβαίωση</u>** (σύμφωνα με την παραγ. 2 του άρθρου 80 του Ν.4412/16), ή όπου δεν προβλέπεται ένορκη βεβαίωση, από υπεύθυνη δήλωση του ενδιαφερομένου ενώπιον αρμόδιας δικαστικής ή διοικητικής αρχής, συμβολαιογράφου, ή αρμόδιου επαγγελματικού ή εμπορικού οργανισμού του κράτους μέλους ή της χώρας καταγωγής ή της χώρας όπου είναι εγκατεστημένος ο οικονομικός φορέας. Οι αρμόδιες δημόσιες αρχές παρέχουν, όπου κρίνεται αναγκαίο, επίσημη δήλωση στην οποία αναφέρεται ότι δεν εκδίδονται τα έγγραφα ή τα ως άνω πιστοποιητικά ή ότι τα έγγραφα αυτά δεν καλύπτουν όλες τις παραπάνω περιπτώσεις.

Γ) Για τα όσα δηλώθηκαν στο **Μέρος ΙΙΙ.Γ του ΤΕΥΔ** (*Λόγοι που σχετίζονται με αφερεγγυότητα, σύγκρουση συμφερόντων ή επαγγελματικό παράπτωμα*):

Πιστοποιητικό αρμόδιας δικαστικής ή διοικητικής Αρχής, έκδοσης του τελευταίου εξαμήνου, από την ημερομηνία υποβολής του, στην Αναθέτουσα αρχή, από το οποίο να προκύπτει αν ο υποψήφιος Ανάδοχος τελεί: υπό πτώχευση ή έχει υπαχθεί σε διαδικασία εξυγίανσης ή ειδικής εκκαθάρισης ή τελεί υπό αναγκαστική διαχείριση από εκκαθαριστή ή από το δικαστήριο ή έχει υπαχθεί σε διαδικασία πτωχευτικού συμβιβασμού ή έχει αναστείλει τις επιχειρηματικές του δραστηριότητες ή ανάλογη κατάσταση, που προκύπτει από παρόμοια διαδικασία, που προβλέπεται από τις διατάξεις της χώρας εγκατάστασης του προσφέροντος. Αν το κράτος-μέλος ή η εν λόγω χώρα δεν εκδίδει τέτοιου είδους έγγραφο ή πιστοποιητικό ή όπου το έγγραφο ή το πιστοποιητικό αυτό δεν καλύπτει όλες τις παραπάνω περιπτώσεις, το έγγραφο ή το πιστοποιητικό μπορεί να αντικαθίσταται από ένορκη βεβαίωση ή, στα κράτη - μέλη ή στις χώρες όπου δεν προβλέπεται ένορκη βεβαίωση, από υπεύθυνη δήλωση του ενδιαφερομένου ενώπιον αρμόδιας δικαστικής ή διοικητικής αρχής, συμβολαιογράφου ή αρμόδιου επαγγελματικού ή εμπορικού οργανισμού του κράτους μέλους ή της χώρας καταγωγής ή της χώρας όπου είναι εγκατεστημένος ο οικονομικός φορέας. Οι αρμόδιες δημόσιες αρχές παρέχουν, όπου κρίνεται αναγκαίο, επίσημη δήλωση στην οποία αναφέρεται ότι δεν εκδίδονται τα έγγραφα ή τα ως άνω πιστοποιητικά ή ότι τα έγγραφα αυτά δεν καλύπτουν όλες τις παραπάνω περιπτώσεις.
<u>Η μη αναστολή των επιχειρηματικών δραστηριοτήτων του οικονομικού φορέα</u>, για τους εγκατεστημένους στην Ελλάδα οικονομικούς φορείς αποδεικνύεται μέσω της <u>ηλεκτρονικής πλατφόρμας της Ανεξάρτητης Αρχής Δημοσίων Εσόδων</u>[2]<u>.</u>

---

2 Με εκτύπωση της καρτέλας "Στοιχεία Μητρώου/ Επιχείρησης", όπως αυτά εμφανίζονται στο taxisnet.

Για την περίπτωση Δ του άρθρου 12.3, ήτοι για τη μη αθέτηση των ισχυουσών υποχρεώσεων που προβλέπονται στη παρ.2 του άρθρου 18 του Ν. 4412/2016, **υπεύθυνη δήλωση** του προσφέροντος οικονομικού φορέα ενώπιον αρμόδιας δικαστικής ή διοικητικής αρχής, συμβολαιογράφου ή αρμόδιου επαγγελματικού ή εμπορικού οργανισμού της χώρας ότι δεν συντρέχουν στο πρόσωπό του οι οριζόμενοι στο μέρος λόγοι αποκλεισμού.

Δ) Για τα όσα δηλώθηκαν στο **Μέρος IV (**Κριτήρια Επιλογής**) Πιστοποιητικό** του **οικείου επιμελητηρίου** του τόπου όπου ασκούν το επάγγελμά τους ή άλλης αρμόδιας αρχής, σύμφωνα με τα ισχύοντα στη χώρα εγκατάστασής τους, με το οποίο θα βεβαιώνεται το ειδικό επάγγελμά τους καθώς και η άσκησή του κατά το έτος διενέργειας του διαγωνισμού.

(Ε) Υπεύθυνη δήλωση σύμφωνα με την παράγραφο 4 του άρθρου 8 του 1559/1986, στην οποία θα δηλώνεται:

- Ότι δεν έχουν κηρυχθεί έκπτωτοι από σύμβαση προμηθειών ή υπηρεσιών του δημοσίου.
- Ότι δεν έχουν αποκλειστεί από διαγωνισμούς για προμήθειες του Ελληνικού Δημοσίου με απόφαση του Υπουργείου Ανάπτυξης.
- Ότι τα φυσικά ή νομικά πρόσωπα του εξωτερικού που συμμετέχουν στο διαγωνισμό δεν έχουν υποστεί αντίστοιχες με τις παραπάνω κυρώσεις σε χώρες της Ευρωπαϊκής Ένωσης. Τυχόν αντίστοιχες κυρώσεις εκτός Ευρωπαϊκής Ένωσης θα εξετάζονται και θα κρίνονται από την Αναθέτουσα Αρχή ανά περίπτωση.
- Ότι οι επιχειρήσεις δεν υπόκεινται σε νομικούς περιορισμούς λειτουργίας.
- Ότι δεν έχουν διαπράξει σοβαρό επαγγελματικό παράπτωμα.

Στην ως ανω Υπεύθυνη δήλωση ο προσωρινός ανάδοχος θα δηλώνει εάν είναι εγγεγραμμένος στο Εθνικό Μητρώο Παραγωγών (ΕΜΠΑ) που τηρείται στην ηλεκτρονική σελίδα του Ε.Ο.Α.Ν. (εφόσον είναι υπόχρεος σε αυτό) και θα αναφέρει το σχετικό αριθμό εγγραφής στο ΕΜΠΑ. [3].

---

[3] ***Σύμφωνα με την παράγραφο 1 και 2 του άρθρου 4β του Ν. 4496/17 «1.*** *Οι παραγωγοί συσκευασιών, οι παραγωγοί ή διαχειριστές άλλων προϊόντων, υποχρεούνται να σχεδιάζουν, να οργανώνουν και να λειτουργούν σύστημα εναλλακτικής διαχείρισης. 2. Σε οργάνωση ΑΣΕΔ ή σε συμμετοχή σε ΣΣΕΔ υποχρεούνται:* ***α) οι παραγωγοί οι οποίοι:*** *αα) συσκευάζουν προϊόντα ή αναθέτουν σε τρίτο τη συσκευασία προϊόντων, με σκοπό να τα διαθέσουν στην ελληνική αγορά, εκτός της συσκευασίας σε πλαστικές σακούλες μεταφοράς, ββ) εισάγουν συσκευασμένα προϊόντα με σκοπό τη διάθεσή τους στην ελληνική αγορά,* ***β) οι παραγωγοί πλαστικών σακουλών μεταφοράς*** *και* ***γ) οι παραγωγοί ή διαχειριστές άλλων προϊόντων,*** *όπως το περιεχόμενο του όρου «άλλα προϊόντα» εξειδικεύεται για κάθε συγκεκριμένο προϊόν με την κοινή υπουργική απόφαση του άρθρου 17 παράγραφος 1.* ***Σύμφωνα με την παράγραφο 11 του άρθρου 4β του Ν. 4496/17 «*** *Ο Ε.Ο.ΑΝ. τηρεί το Εθνικό Μητρώο Παραγωγών Συσκευασιών και Άλλων Προϊόντων (ΕΜΠΑ), στο οποίο καταχωρίζονται υποχρεωτικά οι υπόχρεοι παραγωγοί συσκευασιών και οι υπόχρεοι παραγωγοί άλλων προϊόντων της παραγράφου 2. Από την υποχρέωση καταχώρισης στο μητρώο εξαιρούνται οι διαχειριστές των ΑΕΚΚ, όπως αυτοί ορίζονται στο άρθρο 3 της 36259/1757/2010 (Β΄ 1312) κοινής απόφασης των Υπουργών Οικονομίας, Ανταγωνιστικότητας και Ναυτιλίας και Περιβάλλοντος, Ενέργειας και Κλιματικής Αλλαγής. Με απόφαση του Υπουργού Περιβάλλοντος και Ενέργειας καθορίζονται ο τρόπος κατάρτισης και τήρησης του μητρώου, η διαδικασία εγγραφής στο μητρώο και τα στοιχεία που απαιτούνται για την καταχώριση.* ***Σύμφωνα με το άρθρο 12 του Ν. 4496/17*** *«Υποχρεώσεις διακινητών συσκευασίας και φορέων λειτουργίας χώρων συνάθροισης κοινού, μαζικής εστίασης και υπηρεσιών του Δημοσίου* ***1. Οι διακινητές συσκευασμένων προϊόντων υποχρεούνται να μην διακινούν προϊόντα των οποίων οι παραγωγοί δεν έχουν εκπληρώσει τις υποχρεώσεις που απορρέουν από τις παραγράφους 2 και 11 του άρθρου 4Β.»*** **Σύμφωνα με την παράγραφο 12 του άρθρου 4β 2 του Ν. 4496/17**12. *Η τήρηση των υποχρεώσεων των παραγράφων 2και 11 αποτελούν ειδικό όρο εκτέλεσης της σύμβασης σύμφωνα με το άρθρο 130 του ν. 4412/2016.* **Σύμφωνα με τον Νόμο 4042/2012, άρθρο 25 «***Τα φυσικά ή*

<u>Στην περίπτωση μη υποχρέωσης, οι οικονομικοί φορείς με την εν λόγω δήλωση θα δηλώνουν ότι δεν εμπίμπτουν στα οριζόμενα των παραγράφων</u> ***1 , 2 , 11 του άρθρου 4β και του άρθρου 12 του Ν. 4496/17***

ΑΡΘΡΟ 18 : ΚΑΤΑΚΥΡΩΣΗ –ΣΥΝΑΨΗ ΣΥΜΒΑΣΗΣ (Άρθρο 105 Ν.4412/2016)

18.1 Κατακύρωση Σύμβασης

Τα αποτελέσματα επικυρώνονται με **<u>μία απόφαση</u>** του αποφαινόμενου οργάνου της αναθέτουσας αρχής, η οποία κοινοποιείται με επιμέλεια αυτής στους προσφέροντες ή στους συμμετέχοντες.

Κατά της ανωτέρω απόφασης χωρεί **ένσταση**, σύμφωνα με το άρθρο 127 του Ν.4412/2016 και τα ειδικότερα οριζόμενα στο άρθρο 20 της παρούσας.

Ο ΕΦΚΑ διατηρεί το δικαίωμα κατακύρωσης μεγαλύτερης ποσότητας από την προκηρυχθείσα μέχρι ποσοστού 30% και μικρότερης ποσότητας από την προκηρυχθείσα μέχρι ποσοστού 50%.

Για κατακύρωση μέρους της ποσότητας κάτω του καθοριζομένου από την Δ/ξη ποσοστού, απαιτείται προηγουμένη αποδοχή του προμηθευτή.

18.2 Σύναψη Σύμβασης

Στη συνέχεια, ο Ε.Φ.Κ.Α. κοινοποιεί την απόφαση κατακύρωσης στον ανάδοχο και τον προσκαλεί να προσέλθει για την υπογραφή του συμφωνητικού, **εντός είκοσι (20) ημερών από την κοινοποίηση σχετικής έγγραφης ειδικής πρόσκλησης**, προσκομίζοντας επικαιροποιημένα τα δικαιολογητικά κατακύρωσης του άρθρου 16 της παρούσας (εφόσον υφίσταται αλλαγή).

Η υπογραφή του συμφωνητικού έχει αποδεικτικό χαρακτήρα. Εάν ο ανάδοχος δεν προσέλθει να υπογράψει το συμφωνητικό μέσα στην προθεσμία που ορίζεται στην ειδική πρόκληση, κηρύσσεται έκπτωτος και η κατακύρωση γίνεται στον προσφέροντα που υπέβαλε την αμέσως επόμενη πλέον συμφέρουσα από οικονομική άποψη προσφορά βάσει μόνο της τιμής. Αν κανένας από τους προσφέροντες δεν προσέλθει για την υπογραφή του συμφωνητικού, η διαδικασία ανάθεσης ματαιώνεται, σύμφωνα με την περίπτωση β' της παραγράφου 1 του άρθρου 106 του Ν.4412/16.

18.3 Τροποποίηση σύμβασης (Άρθρο 132 Ν.4412/2016)

Η σύμβαση μπορεί να τροποποιηθεί κατά τη διάρκειά της, χωρίς να απαιτείται νέα διαδικασία σύναψης σύμφωνα με τους ειδικότερους όρους και τις προϋποθέσεις του άρθρου 132 του ν. 4412/2016, κατόπιν γνωμοδότησης του αρμοδίου οργάνου της Αναθέτουσας Αρχής.

ΑΡΘΡΟ 19 : ΛΟΓΟΙ ΑΠΟΡΡΙΨΗΣ ΠΡΟΣΦΟΡΩΝ

νομικά πρόσωπα, τα οποία κατ΄ επάγγελμα αναπτύσσουν, κατασκευάζουν, μεταποιούν, επεξεργάζονται, πωλούν ή εισάγουν προϊόντα (παραγωγός του προϊόντος), φέρουν διευρυμένη ευθύνη παραγωγού».

❖ Απορρίπτονται προσφορές που υποβάλλονται εκπρόθεσμα κατά την έννοια των αρ. 13.1 και 15.1 της παρούσας.

❖ Απορρίπτονται προσφορές που υποβάλλονται κατά παράβαση των όρων σύνταξης και υποβολής που τίθενται στα άρθρα 12 και 14 της παρούσας.

❖ Εναλλακτικές προσφορές δεν επιτρέπονται και *απορρίπτονται* σε περίπτωση που υποβάλλονται τέτοιες.

❖ *Απορρίπτονται* προσφορές που περιέχουν ατέλειες, ελλείψεις, ασάφειες ή σφάλματα, εφόσον αυτά δεν επιδέχονται συμπλήρωση ή διόρθωση ή, εφόσον επιδέχονται συμπλήρωση ή διόρθωση, δεν έχουν αποκατασταθεί κατά την αποσαφήνιση και τη συμπλήρωση τους, σύμφωνα με τα οριζόμενα στο άρθρο 102 του Ν. 4412/2016.

❖ Επίσης, *απορρίπτονται* προσφορές για τις οποίες οι προσφέροντες δεν έχουν παράσχει τις απαιτούμενες εξηγήσεις στην προκαθορισμένη προθεσμία ή οι εξηγήσεις που έδωσαν δεν έγιναν αποδεκτές, σύμφωνα με τα οριζόμενα στο άρθρο 102.

❖ *Απορρίπτεται* προσφορά που υποβάλλεται από προσφέροντα που έχει υποβάλει δύο ή περισσότερες προσφορές.

❖ Τέλος, *απορρίπτονται* προσφορές υπό αίρεση.

ΑΡΘΡΟ 20 : ΕΝΣΤΑΣΕΙΣ (Άρθρο 127 Ν.4412/2016)

20.1 Σε περίπτωση ένστασης κατά πράξης του Ε.Φ.Κ.Α., η προθεσμία άσκησής της είναι **πέντε (5) ημέρες** από την κοινοποίηση της προσβαλλόμενης πράξης στον ενδιαφερόμενο οικονομικό φορέα. Για την άσκηση ένστασης κατά της διακήρυξης, η ένσταση υποβάλλεται μέχρι πέντε (5) ημέρες πριν από την ημερομηνία διενέργειας του διαγωνισμού.

20.2 Η ένσταση υποβάλλεται ενώπιον του Ε.Φ.Κ.Α., ο οποίος αποφασίζει, σύμφωνα με τα οριζόμενα και στο άρθρο 221 του Ν.4412/16, εντός προθεσμίας δέκα (10) ημερών από την κοινοποίηση της ένστασης . Στην περίπτωση της ένστασης κατά της διακήρυξης η αναθέτουσα αρχή αποφασίζει σε κάθε περίπτωση πριν την καταληκτική ημερομηνία υποβολής των προσφορών. Με την άπρακτη πάροδο των ανωτέρω προθεσμιών τεκμαίρεται η απόρριψη της ένστασης. Για το παραδεκτό της άσκησης ένστασης, απαιτείται, με την κατάθεση της ένστασης, η **καταβολή παραβόλου,** υπέρ του Δημοσίου, ποσού ίσου με το ένα τοις εκατό **(1%) επί της εκτιμώμενης αξίας της σύμβασης.** Το παράβολο αυτό αποτελεί δημόσιο έσοδο. Το παράβολο επιστρέφεται με πράξη της αναθέτουσας αρχής, αν η ένσταση γίνει δεκτή ή μερικώς δεκτή από το αποφασίζον διοικητικό όργανο

ΑΡΘΡΟ 21 : ΕΓΓΥΗΣΕΙΣ (Άρθρο 72 Ν.4412/16)

21.1 Εγγύηση Συμμετοχής

Δεν απαιτείται εγγύηση συμμετοχής.

(Πρβλ έκτο εδ. της παρ. 1.α του άρθρου 72 του Ν. 4412/2016)

21.2 Εγγύηση Καλής Εκτέλεσης

Για την υπογραφή της σύμβασης απαιτείται η παροχή εγγύησης καλής εκτέλεσης, σύμφωνα με το άρθρο 72 παρ. 1 β) του ν. 4412/2016, το ύψος της οποίας ανέρχεται σε ποσοστό **5% επί της αξίας της σύμβασης**, εκτός Φ.Π.Α., και κατατίθεται πριν ή κατά την υπογραφή της σύμβασης, απευθύνεται δε προς την Αναθέτουσα Αρχή.

Η εγγυητική επιστολή εκδίδεται σύμφωνα με το παράρτημα «ΥΠΟΔΕΙΓΜΑ ΕΓΓΥΗΤΙΚΗΣ ΕΠΙΣΤΟΛΗΣ»

Η εγγύηση καλής εκτέλεσης καταπίπτει στην περίπτωση παράβασης των όρων της σύμβασης, όπως αυτή ειδικότερα ορίζει.

Η εγγύηση καλής εκτέλεσης της σύμβασης καλύπτει συνολικά και χωρίς διακρίσεις την εφαρμογή όλων των όρων της σύμβασης και κάθε απαίτηση της Αναθέτουσας Αρχής έναντι του αναδόχου.

Η εγγύηση καλής εκτέλεσης επιστρέφεται στο σύνολό της μετά την οριστική ποσοτική και ποιοτική παραλαβή του συνόλου του αντικειμένου της σύμβασης.

Η εγγύηση καλής εκτέλεσης επιστρέφεται επίσης στους προσφέροντες και στην περίπτωση απόρριψης της προσφοράς τους και εφόσον δεν έχει ασκηθεί ένδικο βοήθημα ή έχει εκπνεύσει άπρακτη η προθεσμία άσκησης ένδικων βοηθημάτων ή έχει λάβει χώρα παραίτησης από το δικαίωμα άσκησης αυτών ή αυτά έχουν απορριφθεί αμετακλήτως.

Σε περίπτωση ανάθεσης της σύμβασης σε ένωση (κοινοπραξία), όλα τα μέλη της ευθύνονται έναντι της Αναθέτουσας Αρχής αλληλέγγυα και εις ολόκληρον μέχρι πλήρους εκτέλεσης της σύμβασης.

21.2. Έκδοση εγγυητικών επιστολών

Οι εγγυήσεις εκδίδονται από πιστωτικά ιδρύματα που λειτουργούν νόμιμα στα κράτη - μέλη της Ένωσης ή του Ευρωπαϊκού Οικονομικού Χώρου ή στα κράτη-μέρη της ΣΔΣ και έχουν, σύμφωνα με τις ισχύουσες διατάξεις, το δικαίωμα αυτό. Μπορούν, επίσης, να εκδίδονται από το Ε.Τ.Α.Α. - Τ.Μ.Ε.Δ.Ε. (πρώην Ε.Τ.Α.Α. Τ.Σ.Μ.Ε.Δ.Ε.) ή να παρέχονται με γραμμάτιο του Ταμείου Παρακαταθηκών και Δανείων με παρακατάθεση σε αυτό του αντίστοιχου χρηματικού ποσού. Αν συσταθεί παρακαταθήκη με γραμμάτιο παρακατάθεσης χρεογράφων στο Ταμείο Παρακαταθηκών και Δανείων, τα τοκομερίδια ή μερίσματα που λήγουν κατά τη διάρκεια της εγγύησης επιστρέφονται μετά τη λήξη τους στον υπέρ ου η εγγύηση οικονομικό φορέα.

Οι εγγυήσεις αυτές περιλαμβάνουν κατ' ελάχιστον τα ακόλουθα στοιχεία: α) την ημερομηνία έκδοσης, β) τον εκδότη, γ) την αναθέτουσα αρχή προς την οποία απευθύνονται, δ) τον αριθμό της εγγύησης, ε) το ποσό που καλύπτει η εγγύηση, στ) την πλήρη επωνυμία, τον Α.Φ.Μ. και τη διεύθυνση του οικονομικού φορέα υπέρ του οποίου εκδίδεται η εγγύηση (στην περίπτωση ένωσης αναγράφονται όλα τα παραπάνω για κάθε μέλος της ένωσης), ζ) τους όρους ότι: αα) η εγγύηση παρέχεται ανέκκλητα και ανεπιφύλακτα, ο δε εκδότης παραιτείται του δικαιώματος της διαιρέσεως και της διζήσεως, και ββ) ότι σε περίπτωση κατάπτωσης αυτής, το ποσό της κατάπτωσης υπόκειται στο εκάστοτε ισχύον τέλος χαρτοσήμου, η) τα στοιχεία της σχετικής διακήρυξης και την καταληκτική ημερομηνία υποβολής προσφορών», θ) την ημερομηνία λήξης ή τον χρόνο ισχύος της εγγύησης, ι) την ανάληψη υποχρέωσης από τον εκδότη της εγγύησης να καταβάλει το ποσό της εγγύησης ολικά ή μερικά εντός πέντε (5) ημερών μετά από απλή έγγραφη ειδοποίηση εκείνου προς τον οποίο απευθύνεται και ια)

στην περίπτωση των εγγυήσεων καλής εκτέλεσης και προκαταβολής, τον αριθμό και τον τίτλο της σχετικής σύμβασης.

Η αναθέτουσα αρχή επικοινωνεί με τους εκδότες των εγγυητικών επιστολών προκειμένου να διαπιστώσει την εγκυρότητά τους.

ΑΡΘΡΟ 22 : ΜΑΤΑΙΩΣΗ ΔΙΑΔΙΚΑΣΙΑΣ (άρθρο 106 Ν.4412/2016)

Ο Ε.Φ.Κ.Α. με ειδικά αιτιολογημένη απόφασή του, μετά από γνώμη του αρμόδιου οργάνου, ματαιώνει τη διαδικασία σύναψης της παρούσας σύμβασης:

α) εφόσον η διαδικασία απέβη άγονη είτε λόγω μη υποβολής προσφοράς είτε λόγω απόρριψης όλων των προσφορών ή αποκλεισμού όλων των προσφερόντων, σύμφωνα με τις διατάξεις του Ν.4412/2016 και τα έγγραφα της σύμβασης ή

β) στην περίπτωση του τελευταίου εδαφίου της παραγράφου 5 του άρθρου 105 του ν. 4412/2016,

γ) λόγω παράτυπης διεξαγωγής της διαδικασίας ανάθεσης,

δ) αν οι οικονομικές και τεχνικές παράμετροι που σχετίζονται με τη διαδικασία ανάθεσης άλλαξαν ουσιωδώς και η εκτέλεση του συμβατικού αντικειμένου δεν ενδιαφέρει πλέον τον Ε.Φ.Κ.Α. ή τον φορέα για τον οποίο προορίζεται το υπό ανάθεση αντικείμενο,

ε) αν λόγω ανωτέρας βίας, δεν είναι δυνατή η κανονική εκτέλεση της σύμβασης,

στ) αν η επιλεγείσα προσφορά κριθεί ως μη συμφέρουσα από οικονομική άποψη,

ζ) στην περίπτωση της παραγράφου 4 του άρθρου 97 του Ν.4412/2016,

η) για άλλους επιτακτικούς λόγους δημοσίου συμφέροντος όπως ιδίως δημόσιας υγείας ή προστασίας του περιβάλλοντος.

Επίσης, εφόσον συντρέχουν οι προϋποθέσεις-εφαρμόζονται, κατά περίπτωση, οι παρ. 3-5 του άρθρου 106 του Ν.4412/2016.

ΑΡΘΡΟ 23 : ΠΑΡΑΛΑΒΗ ΕΙΔΩΝ (Άρθρο 219 Ν.4412/2016)

Η επιτροπή παραλαβής, μετά τους προβλεπόμενους ελέγχους συντάσσει πρωτόκολλα (μακροσκοπικό – οριστικό- παραλαβής του υλικού με παρατηρήσεις –απόρριψης των υλικών) σύμφωνα με το άρθρο 208 του ν. 4412/16.

Υλικά που απορρίφθηκαν ή κρίθηκαν παραληπτέα με έκπτωση επί της συμβατικής τιμής, με βάση τους ελέγχους που πραγματοποίησε η πρωτοβάθμια επιτροπή παραλαβής, μπορούν να παραπέμπονται για επανεξέταση σε δευτεροβάθμια επιτροπή παραλαβής ύστερα από αίτημα του αναδόχου ή αυτεπάγγελτα σύμφωνα με το άρθρο 208 του ν.4412/16. Τα έξοδα βαρύνουν σε κάθε περίπτωση τον ανάδοχο.

Επίσης, εάν ο τελευταίος διαφωνεί με τα αποτελέσματα των εργαστηριακών εξετάσεων που διενεργήθηκαν από πρωτοβάθμιες ή δευτεροβάθμιες επιτροπές παραλαβής μπορεί να ζητήσει εγγράφως εξέταση κατ' έφεση των οικείων αντιδειγμάτων, μέσα σε ανατρεπτική προθεσμία είκοσι (20) ημερών από την γνωστοποίηση σε αυτόν των αποτελεσμάτων της αρχικής εξέτασης, με τον τρόπο που περιγράφεται στο άρθρου 208 του Ν.4412/16.

Σε περίπτωση οριστικής απόρριψης ολόκληρης ή μέρους της συμβατικής ποσότητας των υλικών, με απόφαση του αποφαινομένου οργάνου ύστερα από γνωμοδότηση του αρμόδιου οργάνου, μπορεί να

εγκρίνεται αντικατάστασή της με άλλη, που να είναι σύμφωνη με τους όρους της σύμβασης, μέσα σε τακτή προθεσμία που ορίζεται από την απόφαση αυτή.
Αν η αντικατάσταση γίνεται μετά τη λήξη του συμβατικού χρόνου, η προθεσμία που ορίζεται για την αντικατάσταση δεν μπορεί να είναι μεγαλύτερη του 1/2 του συνολικού συμβατικού χρόνου, ο δε ανάδοχος θεωρείται ως εκπρόθεσμος και υπόκειται σε κυρώσεις λόγω εκπρόθεσμης παράδοσης.
Αν ο ανάδοχος δεν αντικαταστήσει τα υλικά που απορρίφθηκαν μέσα στην προθεσμία που του τάχθηκε και εφόσον έχει λήξει ο συμβατικός χρόνος, κηρύσσεται έκπτωτος και υπόκειται στις προβλεπόμενες κυρώσεις. Η επιστροφή των υλικών που απορρίφθηκαν γίνεται σύμφωνα με τα προβλεπόμενα στις παρ. 2 και 3 του άρθρου 213 του ν. 4412/2016.

Κατά τα λοιπά, εφαρμόζονται κατά περίπτωση τα προβλεπόμενα από τα άρθρα 206 έως 220 του Ν.4412/16, αναφορικά με τις διατάξεις για την εκτέλεση συμβάσεων προμηθειών και παροχής υπηρεσιών.

ΑΡΘΡΟ 24 : ΚΥΡΩΣΕΙΣ –ΔΙΟΙΚΗΤΙΚΕΣ ΠΡΟΣΦΥΓΕΣ (Άρθρο 203, 205 & 207 Ν.4412/2016)

24.1 Ο ανάδοχος, με την επιφύλαξη της συνδρομής λόγων ανωτέρας βίας, και στις περιπτώσεις που αναγράφονται στο άρθρο 203 του ν.4412/16 σύμφωνα με τα καθοριζόμενα του ιδίου άρθρου, σε συνδυασμό με το άρθρο 206 και 207 , κηρύσσεται υποχρεωτικά έκπτωτος από την σύμβαση και από κάθε δικαίωμα που απορρέει από αυτήν, εάν δεν εκπληρώσει τις συμβατικές του υποχρεώσεις ή δεν συμμορφωθεί με τις γραπτές εντολές της Αναθέτουσας Αρχής, που είναι σύμφωνες με την σύμβαση ή τις κείμενες διατάξεις και εάν υπερβεί υπαίτια τη συνολική προθεσμία εκτέλεσης της σύμβασης, λαμβανομένων υπόψη των παρατάσεων.
Στην περίπτωση αυτή του κοινοποιείται ειδική όχληση, η οποία περιλαμβάνει συγκεκριμένη περιγραφή των ενεργειών στις οποίες οφείλει να προβεί αυτός, θέτοντας προθεσμία για τη συμμόρφωσή του, η οποία δεν μπορεί να είναι μικρότερη των δεκαπέντε (15) ημερών. Αν η προθεσμία που τεθεί με την ειδική όχληση παρέλθει χωρίς να συμμορφωθεί, κηρύσσεται αιτιολογημένα έκπτωτος μέσα σε τριάντα (30) ημέρες από την άπρακτη πάροδο της ως άνω προθεσμίας συμμόρφωσης.
Στον ανάδοχο που κηρύσσεται έκπτωτος από την σύμβαση, επιβάλλεται, μετά από κλήση του για παροχή εξηγήσεων ολική κατάπτωση της εγγύησης καλής εκτέλεσης της σύμβασης,
Επιπλέον, μπορεί να του επιβληθεί ο προβλεπόμενος από το άρθρο 74 του ν. 4412/2016 αποκλεισμός από τη συμμετοχή του σε διαδικασίες σύναψης δημοσίων συμβάσεων.

24.2 Αν το υλικό φορτωθεί - παραδοθεί ή αντικατασταθεί μετά τη λήξη του συμβατικού χρόνου και μέχρι λήξης του χρόνου της παράτασης που χορηγήθηκε, σύμφωνα με το άρθρο 206 του Ν.4412/16, επιβάλλεται πρόστιμο 5% επί της συμβατικής αξίας της ποσότητας που παραδόθηκε εκπρόθεσμα.
Το παραπάνω πρόστιμο υπολογίζεται επί της συμβατικής αξίας των εκπρόθεσμα παραδοθέντων υλικών, χωρίς ΦΠΑ. Εάν τα υλικά που παραδόθηκαν εκπρόθεσμα επηρεάζουν τη χρησιμοποίηση των υλικών που παραδόθηκαν εμπρόθεσμα, το πρόστιμο υπολογίζεται επί της συμβατικής αξίας της συνολικής ποσότητας αυτών.

Κατά τον υπολογισμό του χρονικού διαστήματος της καθυστέρησης για φόρτωση- παράδοση ή αντικατάσταση των υλικών, με απόφαση του αποφαινομένου οργάνου, ύστερα από γνωμοδότηση του αρμοδίου οργάνου, δεν λαμβάνεται υπόψη ο χρόνος που παρήλθε πέραν του εύλογου, κατά τα διάφορα στάδια των διαδικασιών, για το οποίο δεν ευθύνεται ο ανάδοχος και παρατείνεται, αντίστοιχα, ο χρόνος φόρτωσης - παράδοσης. Εφόσον ο ανάδοχος έχει λάβει προκαταβολή, εκτός από το προβλεπόμενο κατά τα ανωτέρω πρόστιμο, καταλογίζεται σε βάρος του και τόκος επί του ποσού της προκαταβολής, που υπολογίζεται από την επόμενη της λήξης του συμβατικού χρόνου, μέχρι την προσκόμιση του συμβατικού υλικού, με το ισχύον κάθε φορά ανώτατο όριο του ποσοστού του τόκου υπερημερίας. [η περίπτωση αυτή συμπληρώνεται εφόσον προβλέπεται η χορήγηση προκαταβολής].
Η είσπραξη του προστίμου και των τόκων επί της προκαταβολής γίνεται με παρακράτηση από το ποσό πληρωμής του αναδόχου ή, σε περίπτωση ανεπάρκειας ή έλλειψης αυτού, με ισόποση κατάπτωση της εγγύησης καλής εκτέλεσης και προκαταβολής αντίστοιχα, εφόσον ο ανάδοχος δεν καταθέσει το απαιτούμενο ποσό.

Σε περίπτωση ένωσης οικονομικών φορέων, το πρόστιμο και οι τόκοι επιβάλλονται αναλόγως σε όλα τα μέλη της ένωσης.
–Η επιβολή ποινικών ρητρών ή / και η κήρυξη εκπτώτου του Αναδόχου δεν εφαρμόζονταν όταν:
α) το υλικό δεν φορτωθεί ή παραδοθεί ή αντικατασταθεί με ευθύνη του φορέα που εκτελεί τη σύμβαση.
β) συντρέχουν λόγοι ανωτέρας βίας.
Το ποσό των ποινικών ρητρών αφαιρείται/συμψηφίζεται από/με την αμοιβή του αναδόχου.

Η επιβολή ποινικών ρητρών δεν στερεί από την αναθέτουσα αρχή το δικαίωμα να κηρύξει τον ανάδοχο έκπτωτο.

24. 3 Ο ανάδοχος μπορεί κατά των αποφάσεων που επιβάλλουν σε βάρος του κυρώσεις, δυνάμει του παρόντος άρθρου, να υποβάλει προσφυγή για λόγους νομιμότητας και ουσίας ενώπιον του Ε.Φ.Κ.Α. ή του φορέα που εκτελεί-διοικεί τη σύμβαση, μέσα σε ανατρεπτική προθεσμία τριάντα (30) ημερών από την ημερομηνία που έλαβε γνώση της σχετικής απόφασης. Επί της προσφυγής, αποφασίζει το αρμόδιο αποφαινόμενο όργανο, ύστερα από γνωμοδότηση του αρμόδιου συλλογικού οργάνου.
Η εν λόγω απόφαση δεν επιδέχεται προσβολή με άλλη οποιασδήποτε φύσεως διοικητική προσφυγή.

ΑΡΘΡΟ 25 :ΥΠΟΧΡΕΩΣΕΙΣ ΑΝΑΔΟΧΟΥ

Κατά την εκτέλεση της σύμβασης ο ανάδοχος τηρεί τις υποχρεώσεις στους τομείς του περιβαλλοντικού, κοινωνικοασφαλιστικού και εργατικού δικαίου, που έχουν θεσπιστεί με το δίκαιο της Ένωσης, το εθνικό δίκαιο, συλλογικές συμβάσεις ή διεθνείς διατάξεις περιβαλλοντικού, κοινωνικοασφαλιστικού και εργατικού δίκαιο, οι οποίες απαριθμούνται στο Παράρτημα Χ του Προσαρτήματος Α του ν. 4412/2016.
Η τήρηση των εν λόγω υποχρεώσεων από τον ανάδοχο και τους υπεργολάβους του ελέγχεται και βεβαιώνεται από τα όργανα που επιβλέπουν την εκτέλεση της σύμβασης και τις αρμόδιες δημόσιες αρχές και υπηρεσίες που ενεργούν εντός των ορίων της ευθύνης και της αρμοδιότητάς τους.

ΑΡΘΡΟ 26 : ΧΡΗΜΑΤΟΔΟΤΗΣΗ ΤΗΣ ΣΥΜΒΑΣΗΣ – ΤΡΟΠΟΣ ΠΛΗΡΩΜΗΣ ΑΝΑΔΟΧΟΥ, ΚΡΑΤΗΣΕΙΣ

26.1. Χρηματοδότηση (Άρθρο 53 παρ 2 εδ.ζ Ν.4412/2016)

Το έργο χρηματοδοτείται από Πιστώσεις του Προϋπολογισμού του Ενιαίου Φορέα Κοινωνικής Ασφάλισης (Ε.Φ.Κ.Α.) (από τον Κ.Α.Ε. **00.10.0891** του προϋπολογισμού του ΕΦΚΑ).

26.2 Τρόπος πληρωμής

Η πληρωμή του αναδόχου θα γίνει από τον Ε.Φ.Κ.Α. στο 100% του τιμήματος μετά την οριστική παραλαβή των ειδών, τη σύνταξη των πρωτοκόλλων οριστικής και ποιοτικής παραλαβής και την προσκόμιση των νόμιμων παραστατικών και δικαιολογητικών που προβλέπονται από τις διατάξεις του άρθρου 200 παρ.5 του ν.4412/16, καθώς και κάθε άλλου δικαιολογητικού που τυχόν ήθελε ζητηθεί από τις αρμόδιες υπηρεσίες που διενεργούν τον έλεγχο και την πληρωμή.

26.3 Κρατήσεις

Τον ανάδοχο βαρύνουν οι υπέρ τρίτων κρατήσεις, ως και κάθε άλλη επιβάρυνση, σύμφωνα με την κείμενη νομοθεσία, μη συμπεριλαμβανομένου ΦΠΑ, την παροχή υπηρεσία στον τόπο και με τον τρόπο που προβλέπεται στα έγγραφα της σύμβασης. Ιδίως βαρύνεται με τις ακόλουθες κρατήσεις:

- Κράτηση ύψους 0,06 % η οποία υπολογίζεται επί της αξίας κάθε πληρωμής προ φόρων και κρατήσεων της αρχικής, καθώς και κάθε συμπληρωματικής σύμβασης υπέρ της ΕΑΑΔΗΣΥ (άρθρο 375 παρ 7 του Ν.4412/2016).
- Επί της εν λόγω κράτησης επιβάλλεται τέλος χαρτοσήμου 3% και επ'αυτού εισφορά υπέρ ΟΓΑ 20%.

ΑΡΘΡΟ 27: ΚΑΤΑΓΓΕΛΙΑ ΤΗΣ ΣΥΜΒΑΣΗΣ

Ο Ε.Φ.Κ.Α. μπορεί, με τις προϋποθέσεις που ορίζουν οι κείμενες διατάξεις, να καταγγείλει τη σύμβαση κατά τη διάρκεια της εκτέλεσής της, εφόσον:

α) η σύμβαση έχει υποστεί ουσιώδη τροποποίηση, κατά την έννοια της παρ. 4 του άρθρου 132 του ν. 4412/2016, που θα απαιτούσε νέα διαδικασία σύναψης σύμβασης,

β) ο ανάδοχος, κατά το χρόνο της ανάθεσης της σύμβασης, τελούσε σε μια από τις καταστάσεις που αναφέρονται στην παράγραφο 1 του άρθρου 73 του Ν. 4412/2016 και, ως εκ τούτου, θα έπρεπε να έχει αποκλειστεί από τη διαδικασία σύναψης της παρούσας σύμβασης,

γ) η σύμβαση δεν έπρεπε να ανατεθεί στον ανάδοχο λόγω σοβαρής παραβίασης των υποχρεώσεων που υπέχει από τις Συνθήκες και την Οδηγία 2014/24/ΕΕ, η οποία έχει αναγνωριστεί με απόφαση του Δικαστηρίου της Ένωσης στο πλαίσιο διαδικασίας δυνάμει του άρθρου 258 της ΣΛΕΕ.

.

Ο ΔΙΟΙΚΗΤΗΣ ΤΟΥ ΕΦΚΑ

ΛΑΜΠΡΟΣ ΣΕΜΠΟΣ

ΠΑΡΑΡΤΗΜΑΤΑ

ΠΑΡΑΡΤΗΜΑ Ι — Αναλυτική Περιγραφή Φυσικού και Οικονομικού Αντικειμένου της Σύμβασης

ΜΕΡΟΣ Α - ΠΕΡΙΓΡΑΦΗ ΦΥΣΙΚΟΥ ΑΝΤΙΚΕΙΜΕΝΟΥ ΤΗΣ ΣΥΜΒΑΣΗΣ

Α) Εκτύπωση και προμήθεια 250.000 Ευρωπαικών Καρτών Ασφάλισης Ασθένειας (ΕΚΑΑ) για τη Γενική Δ/νση Καταβολής Παροχών Υγείας.

Β) Προμήθεια εντύπων και φακέλων (14 ειδών-27.200 τεμάχια συνολικά), προκειμένου να καλυφθούν οι ανάγκες του τ. ΟΓΑ.

ΜΕΡΟΣ Β - ΟΙΚΟΝΟΜΙΚΟ ΑΝΤΙΚΕΙΜΕΝΟ ΤΗΣ ΣΥΜΒΑΣΗΣ

Χρηματοδότηση: Ε.Φ.Κ.Α. , Κ.Α.Ε **00.10.0891**, προϋπολογισμού ΕΦΚΑ έτους 2019.

Για την έγκριση της εν λόγω δαπάνης εκδόθηκε η υπ' αριθμ. **ΑΑΥ Μ305/04-03-2019** απόφαση ανάληψης υποχρέωσης με την οποία εγκρίνεται η δέσμευση πίστωσης ύψους 36.933,40 € του προϋπολογισμού ΕΦΚΑ έτους 2019.

Για την ανωτέρω δαπάνη δεν απαιτείται έκδοση απόφασης υπουργικής προέγκρισης[4] στα πλαίσια εφαρμογής των διατάξεων της παραγράφου 12, του άρθρου 34 του ν.4484/2017

Εκτιμώμενη αξία σύμβασης σε ευρώ, χωρίς ΦΠΑ : 29.785,00 **€ Πλέον ΦΠΑ**

Κρατήσεις-δικαιώματα τρίτων-επιβαρύνσεις: τον Ανάδοχο βαρύνουν οι υπέρ τρίτων κρατήσεις, ως και κάθε άλλη επιβάρυνση, σύμφωνα με την κείμενη νομοθεσία, την παροχή της υπηρεσίας στον τόπο και με τον τρόπο που προβλέπεται στα έγγραφα της σύμβασης.

[4] Η εν λόγω απόφαση εκδίδεται στις περιπτώσεις : **α)** που η αναλαμβανόμενη υποχρέωση υπερβαίνει το ποσό των εκατό χιλιάδων (100.000,00) ευρώ **ετησίως** και προβλέπεται να βαρύνει είτε τμηματικά είτε εξολοκλήρου τα επόμενα έτη του Μεσοπρόθεσμου Πλαισίου Δημοσιονομικής Στρατηγικής (ΜΠΔΣ) **β)** υπέρβασης του ποσού των εκατό χιλιάδων (100.000,00) ευρώ σωρευτικά ανά Κωδικό Αριθμό Εξόδου (ΚΑΕ) όπως προκύπτει από το συνοδευτικό πίνακα (ΕΝΤΥΠΟ Π3Α) αιτημάτων έγκρισης ανάληψης πολυετών υποχρεώσεων

ΤΕΧΝΙΚΑ ΧΑΡΑΚΤΗΡΙΣΤΙΚΑ ΟΜΑΔΑ Α

ΤΕΧΝΙΚΕΣ ΔΙΑΤΑΞΕΙΣ ΣΧΕΤΙΚΑ ΜΕ ΤΟ ΣΧΕΔΙΟ ΤΗΣ ΕΥΡΩΠΑΪΚΗΣ ΚΑΡΤΑΣ ΑΣΦΑΛΙΣΗΣ ΑΣΘΕΝΕΙΑΣ

1. Εισαγωγή

Σύμφωνα με τις σχετικές Αποφάσεις της Διοικητικής Επιτροπής για την Κοινωνική Ασφάλεια των Διακινουμένων Εργαζομένων, η ευρωπαϊκή κάρτα ασφάλισης ασθένειας περιέχει ένα σύνολο ορατών στοιχείων, τα οποία χρησιμοποιούνται από κράτος μέλος άλλο από το αρμόδιο κράτος ή το κράτος κατοικίας με σκοπό:

- την ταυτοποίηση του ασφαλισμένου, του αρμόδιου φορέα και της κάρτας,
- την πιστοποίηση του δικαιώματος υγειονομικής περίθαλψης κατά την διάρκεια προσωρινής διαμονής σε άλλο κράτος μέλος.

Τα υποδείγματα, τα οποία ακολουθούν, βασίζονται στις τεχνικές προδιαγραφές, οι οποίες ορίζονται στο παρόν έγγραφο και παρατίθενται μόνον εν είδει παραδείγματος.

Εικόνα 1: Εμπρόσθια όψη του υποδείγματος

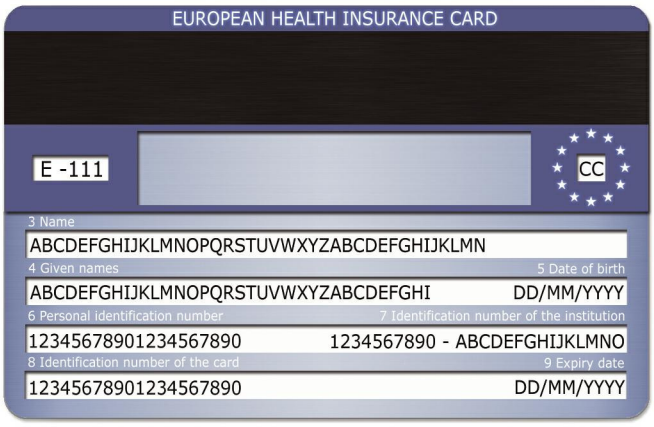

Εικόνα 2: Οπίσθια όψη του υποδείγματος

Παρότι η διάταξη των ορατών στοιχείων είναι ταυτόσημη και στα δύο υποδείγματα, ανεξάρτητα, δηλαδή, από την πλευρά, η οποία χρησιμοποιείται για την ευρωπαϊκή κάρτα ασφάλισης ασθένειας, η εμπρόσθια και η οπίσθια όψη της κάρτας χαρακτηρίζονται από διαφορετική δομή. Η παρουσίαση αυτή συνιστά προϊόν του συμβιβασμού μεταξύ της ανάγκης να υπάρξει ένα ενιαίο υπόδειγμα ευρωπαϊκής

κάρτας και των διαρθρωτικών διαφορών των δύο όψεων. Παράλληλα καταβλήθηκαν προσπάθειες, οι δύο όψεις να διαθέτουν ενιαίο ύφος παρουσίασης.

2. Αναφορά προτύπων

Αναφορά	Τίτλος εγγράφου/Περιγραφή	Ημερομηνία έκδοσης
ISO 3166-1	Κωδικοί για την απεικόνιση ονομάτων χωρών και των υποδιαιρέσεών τους – Τμήμα 1: Κωδικοί χωρών	1997
ISO/IEC 7810	Κάρτες αναγνώρισης στοιχείων ταυτότητας – Φυσικά χαρακτηριστικά	1995
SO/IEC 7816	Κάρτες αναγνώρισης στοιχείων ταυτότητας – Ολοκληρωμένο (-α) κύκλωμα (-ώματα) καρτών με επαφές Τμήμα 1: Φυσικά χαρακτηριστικά Τμήμα 2: Διάσταση και θέση των επαφών	1998 1999
ISO 8859-1	Κωδικοποιημένες ομάδες γραφικών χαρακτήρων οκταδίφιας μονοδυφιοσυλλαβής (8-bit single-byte coded graphic character sets) Τμήμα 1: Λατινικό αλφάβητο αριθ. 1	1998
EN 1867	Κάρτες αναγνώσιμες από μηχανή - Εφαρμογές υγείας - Σύστημα αρίθμησης και διαδικασία καταχώρησης για αναγνωριστικά στοιχείων ταυτότητας εκδότη	1997

3. Προδιαγραφές

3.1. Ορισμοί

Η εμπρόσθια όψη είναι η όψη, στην οποία ενσωματώνεται ο μικροεπεξεργαστής (εάν προβλέπεται).

Η οπίσθια όψη είναι η όψη, η οποία φέρει την μαγνητική ταινία (εάν προβλέπεται).

Σε περίπτωση, κατά την οποία δεν προβλέπεται ούτε μικροεπεξεργαστής ούτε μαγνητική ταινία, η εμπρόσθια όψη είναι η όψη, στην οποία αναφέρονται οι πληροφορίες, οι οποίες περιγράφονται στο παρόν έγγραφο.

3.2. Γενική δομή

Ο μορφότυπος της ευρωπαϊκής κάρτας ασφάλισης ασθένειας τηρεί τον μορφότυπο ID-1 (53,98 χλστ. ύψος, 85,60 χλστ. πλάτος και 0,76 χλστ. πάχος). Ωστόσο, εάν η ευρωπαϊκή κάρτα ασφάλισης ασθένειας έχει την μορφή αυτοκόλλητης ταινίας, η οποία εφαρμόζεται στην οπίσθια όψη της εθνικής κάρτας, τότε δεν εφαρμόζεται το κριτήριο πάχους ID-1.

3.2.1. Ευρωπαϊκή κάρτα ασφάλισης ασθένειας: εμπρόσθια όψη της κάρτας

Το φόντο διαιρείται σε δύο μέρη από έναν άξονα, ο οποίος χωρίζει την επιφάνεια της κάρτας κάθετα στο τμήμα 1 αριστερά (πλάτους 53 χλστ.) και στο τμήμα 2 δεξιά.

Τέσσερα διαστήματα οριοθετούνται με την βοήθεια διαχωριστικών γραμμών:

- 3 κάθετες διαχωριστικές γραμμές

α) 5 χλστ. από το αριστερό άκρο της κάρτας,
β) 21,5 χλστ. από το αριστερό άκρο της κάρτας,
γ) 1 χλστ. από το δεξί άκρο της κάρτας.

- 3 οριζόντιες διαχωριστικές γραμμές

δ) 2 χλστ. από το άνω άκρο της κάρτας
ε) 17 χλστ. από το άνω άκρο της κάρτας,
στ) 5 χλστ. από το κάτω άκρο της κάρτας.

α) Κάρτα χωρίς μικροεπεξεργαστή

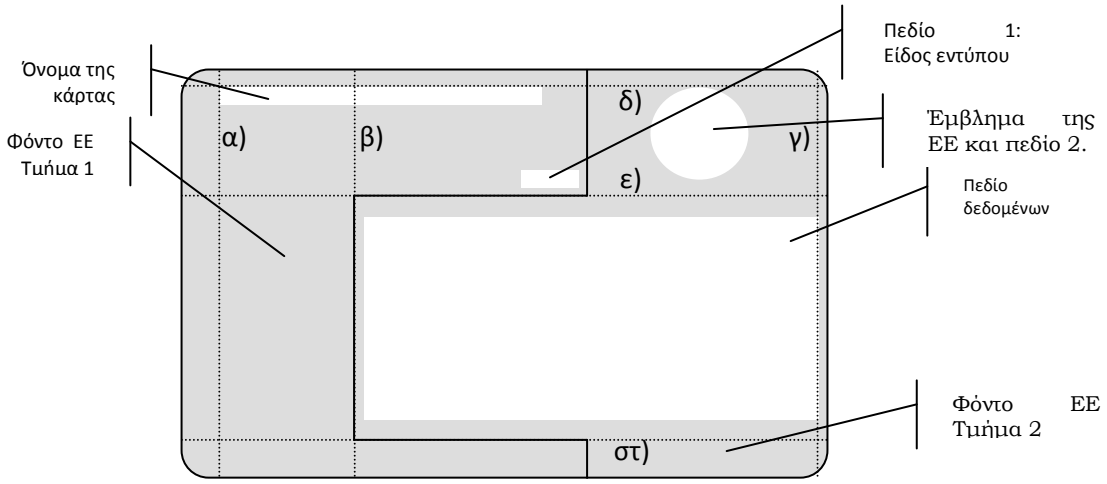

3.2.2. Ευρωπαϊκή κάρτα ασφάλισης ασθένειας: οπίσθια όψη της κάρτας

Το φόντο διαιρείται σε δύο μέρη από έναν άξονα, ο οποίος χωρίζει την επιφάνεια της κάρτας οριζόντια σε δύο ισομεγέθη τμήματα. Το τμήμα 1 αποτελεί το άνω τμήμα της κάρτας και το τμήμα 2 το κάτω.

Μία σειρά διαχωριστικών γραμμών οριοθετούν πέντε διαστήματα:

- Συμμετρικά

ζ) 9 χλστ. από το αριστερό άκρο της κάρτας,
η) στο μέσο της κάρτας,
θ) 9 χλστ. από το δεξί άκρο της κάρτας.

- Κάθετα

ι) 3 χλστ. από το αριστερό άκρο της κάρτας
ια) 3 χλστ. από το δεξί άκρο της κάρτας,

- Οριζόντια

ιβ) στο μέσο της κάρτας
ιγ) 2 χλστ. από το κάτω άκρο της κάρτας.

γ) Κάρτα χωρίς μαγνητική ταινία

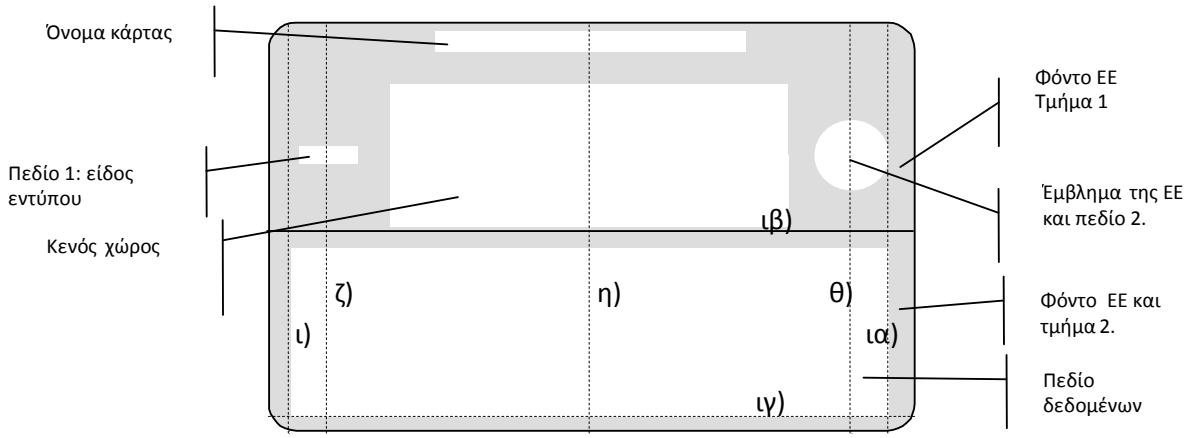

3.3. Φόντο και γραφικά στοιχεία

3.3.1. Χρώματα του φόντου

Η διάταξη των χρωμάτων του φόντου έχει ως εξής[5]:

Το τμήμα 1 είναι μπλε σκούρο και ιώδες[6]

Το τμήμα 2 είναι μπλε/γκρι[7], το οποίο σκουραίνει ελαφρά από το μέσο προς τα άκρα της κάρτας

Το πεδίο δεδομένων περιλαμβάνει λευκές ταινίες, οι οποίες αποτελούν το φόντο για καθεμία από τις γραμμές προσωπικών δεδομένων (βλ. παρακάτω).

Το τμήμα 2 και το πεδίο δεδομένων παρουσιάζονται με σκίαση, έτσι ώστε να δημιουργείται η εντύπωση ανάγλυφου. Το φως έρχεται από την αριστερή άνω γωνία της κάρτας.

Ο κενός χώρος είναι του ίδιου χρώματος είτε με το τμήμα 2 (χωρίς σκίαση) είτε με το πεδίο δεδομένων.

3.3.2. Ευρωπαϊκό έμβλημα

Το ευρωπαϊκό έμβλημα αποτελείται από τα ευρωπαϊκά αστέρια σε λευκό χρώμα:

- Στην εμπρόσθια όψη της κάρτας, έχει διάμετρο 15 χλστ. και τοποθετείται κάθετα κάτω από την διαχωριστική γραμμή «δ» και με οριζόντια στοίχιση στο κέντρο του τμήματος 2 του φόντου,
- Στην οπίσθια όψη της κάρτας, έχει διάμετρο 10 χλστ. και τοποθετείται συμμετρικά κατά μήκος του κάθετου άξονα «θ» και με στοίχιση στο κέντρο σε σχέση με τον κενό χώρο.

Θα χρησιμοποιηθεί ένα εναλλακτικό έμβλημα για τις χώρες, στις οποίες η ευρωπαϊκή κάρτα πρόκειται να εκδοθεί και οι οποίες δεν είναι μέλη της Ευρωπαϊκής Ένωσης.

---

5 Οι τεχνικές λεπτομέρειες της χρωματικής διάταξης διατίθενται κατόπιν αιτήματος από τη Γραμματεία της Διοικητικής Επιτροπής. Παρέχονται στον κατάλληλο μορφότυπο σύμφωνα με τις ορθές πρακτικές του επαγγελματικού κλάδου εκτύπωσης (δηλ. όπως ένας φάκελος Quark Xpress. Η χρωματική διάταξη περιλαμβάνει 4 χρώματα CYMK και όλες οι εικόνες είναι σε μορφότυπο TIFF).

6 Ο κωδικός αναφοράς CMYK του χρώματος αυτού είναι C78 M65 Y21 K7.

7 Οι κωδικοί αναφοράς CMYK είναι C33 M21 Y13 K1 για το γκρι και C64 M46 Y16 K2 για το μπλε.

3.3.3. Πεδίο δεδομένων

Ο χώρος του πεδίου δεδομένων αποτελείται από λευκές ταινίες δεδομένων (5 στην εμπρόσθια όψη και 4 στην οπίσθια) ύψους 4 χλστ. με μεσοδιαστήματα 2 χλστ:

- Στην εμπρόσθια όψη της κάρτας, το πεδίο δεδομένων στοιχίζεται στο κέντρο μεταξύ των καθέτων διαχωριστικών γραμμών «β» και «γ» και των οριζοντίων «ε» και «στ»,
- Στην οπίσθια όψη της κάρτας, το πεδίο δεδομένων τοποθετείται συμμετρικά σε σχέση με τον κάθετο άξονα «η» και μεταξύ των καθέτων διαχωριστικών γραμμών «ι» και «ια» και πάνω από την οριζόντια γραμμή «ιγ».

3.3.4. Κενός χώρος

Ο κενός χώρος βρίσκεται στην οπίσθια όψη της ευρωπαϊκής κάρτας και μπορεί να χρησιμοποιηθεί από τις αρχές των κρατών μελών. Μπορεί, για παράδειγμα, να χρησιμοποιηθεί για την τοποθέτηση ταινίας υπογραφής, κειμένου, λογότυπου ή άλλου σήματος. Ωστόσο, το περιεχόμενο του χώρου αυτού δεν έχει νομική αξία αλλά απλώς ενημερωτική.

Ο κενός χώρος τοποθετείται ως εξής:

- Όταν η ευρωπαϊκή όψη της κάρτας είναι η εμπρόσθια, η οπίσθια αποτελείται από τον κενό χώρο χωρίς καμία προδιαγραφή.
- Όταν η ευρωπαϊκή όψη της κάρτας είναι η οπίσθια όψη άλλης κάρτας, ο κενός χώρος χωρίς άλλες προδιαγραφές πέρα από τις διαστάσεις, οι οποίες τον προσδιορίζουν, παραμένει διαθέσιμος στην οπίσθια όψη της κάρτας (10 χλστ. ύψος και 52 χλστ. πλάτος). Τοποθετείται συμμετρικά κατά μήκος του κάθετου άξονα «η», με στοίχιση στο κέντρο, μεταξύ της μαγνητικής ταινίας και του πεδίου δεδομένων. Μπορεί να χρησιμοποιηθεί από τον εκδότη της κάρτας για την αναγραφή ταινίας υπογραφής εγκυρότητας ή κειμένου.
- Εν απουσία μαγνητικής ταινίας, ο κενός χώρος είναι ύψους 20 χλστ. αντί 10 χλστ.

3.4. Προκαθορισμένα στοιχεία δεδομένων

3.4.1. Όνομα κάρτας

Όνομα πεδίου	**Όνομα κάρτας**
Περιγραφή	Το κοινό όνομα της κάρτας σύμφωνα με την Απόφαση αριθμ 189 της Διοικητικής Επιτροπής.
Θέση	• Στην εμπρόσθια όψη, κάτω από την οριζόντια διαχωριστική γραμμή «δ» και δεξιά της κάθετης διαχωριστικής γραμμής «α», • Στην οπίσθια όψη, συμμετρικά κατά μήκος του κάθετου άξονα «η», στοίχιση στο κέντρο στο χώρο μεταξύ της μαγνητικής ταινίας και του άνω άκρου της κάρτας
Τιμές	Η τιμή «Ευρωπαϊκή Κάρτα Ασφάλισης Ασθένειας» αναγράφεται σε μία επίσημη γλώσσα της Ευρωπαϊκής Ένωσης.
Μορφότυπος	Γραμματοσειρά «Verdana True Type» ή παρόμοια, με κεφαλαίους χαρακτήρες και σε κανονική μορφή, μεγέθους 7 στην εμπρόσθια όψη και μεγέθους 6 στην οπίσθια όψη, λευκού χρώματος, 90% του κανονικού πλάτους των χαρακτήρων και «κανονική» θέση και απόσταση των χαρακτήρων.
Μήκος	40 χαρακτήρες
Παρατήρηση	Η επακριβής διατύπωση του ονόματος της κάρτας στην γλώσσα του κράτους

	μέλους έκδοσης εμπίπτει στην αποκλειστική ευθύνη του τελευταίου.

3.4.2. Τίτλος

Όνομα πεδίου	Τίτλος
Περιγραφή	Ο τίτλος προσδιορίζει το αντικείμενο του κάθε πεδίου δεδομένων.
Θέση	Πάνω από καθένα από τα πεδία προσωπικών δεδομένων Αριστερή στοίχιση των τίτλων στην αριστερή πλευρά της κάρτας και δεξιά στοίχιση των τίτλων στη δεξιά πλευρά της κάρτας.
Τιμές	Οι τιμές αναγράφονται σε μία επίσημη γλώσσα της Ευρωπαϊκής Ένωσης και έχουν ως εξής (με το αγγλικό ως κείμενο αναφοράς): 1. (κανένας τίτλος για τον κωδικό εντύπου) 2. (κανένας τίτλος για τον κωδικό αναγνώρισης του κράτους μέλους έκδοσης) 3. Επώνυμο 4. Όνομα (ονόματα) 5. Ημερομηνία γέννησης 6. Αριθμός μητρώου 7. Κωδικός του φορέα 8. Λογικός αριθμός της κάρτας 9. Ημερομηνία λήξης
Μορφότυπος	Γραμματοσειρά «Verdana True Type» ή παρόμοια, σε πλάγια και κανονική μορφή, μεγέθους 5, λευκού χρώματος, 90% του κανονικού πλάτους των χαρακτήρων και «κανονική» θέση και απόσταση των χαρακτήρων. Διάστιχο 2 σημείων (line spacing of 2 points) + μέγεθος των χαρακτήρων.
Μήκος	Ανάλογα με τις προαναφερθείσες τιμές.
Παρατήρηση	Κάθε τίτλος προσδιορίζεται σαφώς από έναν αριθμό, έτσι ώστε να είναι δυνατή η υπέρθεση των καρτών σε διαφορετικές γλώσσες. Η επακριβής διατύπωση των τιμών κάθε τίτλου στην γλώσσα του κράτους μέλους έκδοσης εμπίπτει στην αποκλειστική ευθύνη του τελευταίου.

3.4.3. Κράτος έκδοσης

Όνομα πεδίου	Κωδικός του κράτους έκδοσης
Περιγραφή	Κωδικός αναγνώρισης του κράτους, το οποίο εκδίδει την κάρτα.
Θέση	Πεδίο 2: κεντρική στοίχιση εντός του ευρωπαϊκού εμβλήματος και λευκού τετράγωνου ύψους και πλάτους 4 χλστ.
Τιμές	Διψήφιος κωδικός ISO για τη χώρα (ISO 3166-1)
Μορφότυπος	Γραμματοσειρά «Verdana True Type» ή παρόμοια, με κεφαλαίους χαρακτήρες και σε κανονική μορφή, μεγέθους 7, μαύρου χρώματος, 90% του κανονικού πλάτους των χαρακτήρων και «κανονική» θέση και απόσταση των χαρακτήρων.
Μήκος	2 χαρακτήρες.
Παρατήρηση	Θα χρησιμοποιείται ο κωδικός «UK» αντί του «GB», ο τυποποιημένος κωδικός για το Ηνωμένο Βασίλειο. Θα χρησιμοποιείται ένας μόνον κωδικός για κάθε κράτος μέλος.

3.5. Στοιχεία προσωπικών δεδομένων

Τα στοιχεία προσωπικών δεδομένων έχουν τα εξής κοινά χαρακτηριστικά:

Συμμόρφωση με το πρότυπο EN 1387, όσον αφορά στην ομάδα των χαρακτήρων: λατινικό αλφάβητο αριθ. 1 (ISO 8859-1)

Εάν ανακύψει ανάγκη σύντμησης των στοιχείων λόγω του περιορισμένου αριθμού διαστημάτων, πρέπει να επισημαίνεται με μία τελεία.

Τα δεδομένα εκτυπώνονται με λέιζερ ή με θερμική μεταφορά ή χαράσσονται αλλά δεν είναι ανάγλυφα.

Κάθε στοιχείο δεδομένων τοποθετείται σύμφωνα με τα παρακάτω σχέδια.

Εικόνα 3: Εμπρόσθια όψη του υποδείγματος για το πεδίο δεδομένων

3. Επώνυμο
ABCDEFGHIJKLMNOPQRSTUVWXYZABCDEFGHIJKLMN
4. Όνομα (ονόματα)
ABCDEFGHIJKLMNOPQRSTUVWXYZABCDEFGHI
5. Ημερομηνία γέννησης
HH/MM/EEEE
6. Αριθμός μητρώου
12345678901234567890
7. Κωδικός φορέα
1234567890 - ABCDEFGHIJKLMNO
8. Λογικός αριθμός κάρτας
12345678901234567890
9. Ημερομηνία λήξης
HH/MM/EEEE

Εικόνα 4: Οπίσθια όψη του υποδείγματος για το πεδίο δεδομένων

3. Επώνυμο
ABCDEFGHIJKLMNOPQRSTUVWXYZABCDEFGHIJKLMN
4. Όνομα (ονόματα)
ABCDEFGHIJKLMNOPQRSTUVWXYZABCDEFGHI
5. Ημερομηνία γέννησης
HH/MM/EEEE
6. Αριθμός μητρώου
12345678901234567890
7. Κωδικός φορέα
1234567890 - ABCDEFGHIJKLMNO
8. Λογικός αριθμός κάρτας
12345678901234567890
9. Ημερομηνία λήξης
HH/MM/EEEE

3.5.1. Κωδικός εντύπου

Όνομα πεδίου	**Κωδικός εντύπου**
Περιγραφή	Όνομα του εντύπου, το οποίο αντικαθίσταται από την κάρτα.
Θέση	Πεδίο 1: • Στην εμπρόσθια όψη, κάτω από την οριζόντια διαχωριστική γραμμή «δ» και αριστερά της κάθετης διαχωριστικής γραμμής «γ» • Στην οπίσθια όψη, συμμετρικά κατά μήκος του κάθετου άξονα «ζ» και σε στοίχιση στο κέντρο του κενού χώρου Και στις δύο περιπτώσεις βρίσκεται εντός ενός λευκού παραλληλόγραμμου ύψους 4 χλστ. και πλάτους 10 χλστ.
Τιμές	«Ε-111», το οποίο παρέχει το δικαίωμα χορήγησης άμεσα αναγκαίων παροχών ασθένειας σε είδος, «Ε-111+», το οποίο παρέχει το δικαίωμα χορήγησης αναγκαίων παροχών ασθένειας σε είδος, «Ε-111Β», για το Βέλγιο, το οποίο παρέχει περιορισμένο δικαίωμα νοσοκομειακής περίθαλψης
Μορφότυπος	Γραμματοσειρά «Verdana True Type» ή παρόμοια, με κεφαλαίους χαρακτήρες και σε κανονική μορφή, μεγέθους 7, μαύρου χρώματος, 90% του κανονικού πλάτους των χαρακτήρων και «κανονική» θέση και απόσταση των χαρακτήρων.
Μήκος	6 χαρακτήρες. Ο δεύτερος είναι παύλα.

Όνομα πεδίου	Κωδικός εντύπου
Παρατήρηση	Μετά την εξίσωση των δικαιωμάτων όλων των ασφαλισμένων προσώπων βάσει των καταλλήλων τροποποιήσεων στους κανονισμούς (ΕΟΚ) αριθμ. 1408/71 και (ΕΟΚ) αριθμ. 574/72, το συγκεκριμένο πεδίο χρησιμοποιείται μόνον για την τιμή «Ε-111Β».

3.5.2. Στοιχεία δεδομένων σχετικά με τον κάτοχο της κάρτας

Σημειώστε, ότι ο κάτοχος της κάρτας μπορεί να μην είναι ο άμεσα ασφαλισμένος αλλά ένας δικαιούχος, καθόσον η κάρτα είναι ατομική.

Όνομα πεδίου	Επώνυμο του κατόχου της κάρτας
Περιγραφή	Το επώνυμο, όπως χρησιμοποιείται,στο κράτος μέλος έκδοσης
Θέση	Πεδίο 3
Τιμές	-
Μορφότυπος	Γραμματοσειρά «Verdana True Type» ή παρόμοια, με κεφαλαίους χαρακτήρες και σε κανονική μορφή, μεγέθους 7, μαύρου χρώματος, 90% του κανονικού πλάτους των χαρακτήρων και «κανονική» θέση και απόσταση των χαρακτήρων. Στοίχιση στο αριστερό περιθώριο. Διάστιχο 3 σημείων (line spacing of 3 points) + μέγεθος των χαρακτήρων.
Μήκος	Έως 40 χαρακτήρες
Παρατήρηση	Το πεδίο του επωνύμου περιλαμβάνει τίτλους, πρόθεμα ή οποιοδήποτε άλλο συμπλήρωμα ή πρόθεμα επωνύμου.

Όνομα πεδίου	Όνομα (ονόματα) του κατόχου της κάρτας
Περιγραφή	Το πρώτο (και τα ενδιάμεσα) όνομα (-τα) του κατόχου της κάρτας, όπως χρησιμοποιείται στο κράτος μέλος έκδοσης.
Θέση	Πεδίο 4
Τιμές	-
Μορφότυπος	Γραμματοσειρά «Verdana True Type» ή παρόμοια, σε κανονική μορφή, μεγέθους 7, μαύρου χρώματος, 90% του κανονικού πλάτους των χαρακτήρων και «κανονική» θέση και απόσταση των χαρακτήρων. Στοίχιση στην αριστερή πλευρά. Διάστιχο 3 σημείων (line spacing of 3 points) + μέγεθος των χαρακτήρων.
Μήκος	Έως 35 χαρακτήρες
Παρατήρηση	Το παρόν πεδίο μπορεί να περιλαμβάνει αρχικό (-ά).

Όνομα πεδίου	Ημερομηνία γέννησης
Περιγραφή	Η ημερομηνία γέννησης του κατόχου της κάρτας, όπως χρησιμοποιείται στο κράτος μέλος έκδοσης.
Θέση	Πεδίο 5

Όνομα πεδίου	Ημερομηνία γέννησης
Τιμές	HH/MM/EEEE, όπου Η σημαίνει Ημέρα, Μ Μήνας και Ε Έτος.
Μορφότυπος	Γραμματοσειρά «Verdana True Type» ή παρόμοια, σε κανονική μορφή, μεγέθους 7, μαύρου χρώματος, 90% του κανονικού πλάτους των χαρακτήρων και «κανονική» θέση και απόσταση των χαρακτήρων. Στοίχιση στην αριστερή πλευρά στην εμπρόσθια όψη της κάρτας και στην δεξιά στην οπίσθια όψη. Διάστιχο 3 σημείων (line spacing of 3 points) + μέγεθος των χαρακτήρων.
Μήκος	10 χαρακτήρες, συμπεριλαμβανομένης μιάς καθέτου μεταξύ της κάθε ομάδας.
Παρατήρηση	-

Όνομα πεδίου	Αριθμός μητρώου του κατόχου της κάρτας
Περιγραφή	Ο αριθμός μητρώου του κατόχου της κάρτας, όπως χρησιμοποιείται στο κράτος μέλος έκδοσης.
Θέση	Πεδίο 6
Τιμές	Βλέπε ισχύοντα αριθμό μητρώου
Μορφότυπος	Γραμματοσειρά «Verdana True Type» ή παρόμοια, σε κανονική μορφή, μεγέθους 7, μαύρου χρώματος, 90% του κανονικού πλάτους των χαρακτήρων και «κανονική» θέση και απόσταση των χαρακτήρων. Στοίχιση στην δεξιά πλευρά στην εμπρόσθια όψη της κάρτας και στοίχιση στην αριστερή στην οπίσθια όψη. Διάστιχο 3 σημείων (line spacing of 3 points) + μέγεθος των χαρακτήρων.
Μήκος	Έως 20 χαρακτήρες για τον κωδικό αναγνώρισης
Παρατήρηση	Ο αριθμός μητρώου του κατόχου της κάρτας ή, εάν δεν υπάρχει, του ασφαλισμένου προσώπου, από το οποίο έλκονται τα δικαιώματα του κατόχου της κάρτας. Δεν είναι δυνατόν να προβλεφθεί ειδικό πεδίο στην κάρτα για ατομικά χαρακτηριστικά, όπως το φύλο ή η ιδιότητα του μέλους οικογένειας. Μπορούν, ωστόσο, να περιλαμβάνονται στον αριθμό μητρώου.

3.5.3. Στοιχεία δεδομένων του αρμόδιου φορέα

Όνομα πεδίου	Όνομα του φορέα
Περιγραφή	Ο «φορέας» είναι ο αρμόδιος φορέας ασφάλισης ή κατοικίας, όπως καθορίζεται στα παραρτήματα 2 και 3 του κανονισμού (ΕΟΚ) αριθμ. 574/72.
Θέση	Πεδίο 7, τμήμα 1
Τιμές	Αναγράφονται τα αρχικά του φορέα αντί της πλήρους επωνυμίας του.
Μορφότυπος	Γραμματοσειρά «Verdana True Type» ή παρόμοια, σε κανονική μορφή, μεγέθους 7, μαύρου χρώματος, 90% του κανονικού πλάτους των χαρακτήρων και «κανονική» θέση και απόσταση των χαρακτήρων. Το πεδίο 7 στοιχίζεται στην δεξιά πλευρά και το Τμήμα 1 είναι στα δεξιά του Τμήματος 2. Διάστιχο 3 σημείων (line spacing of 3 points) + μέγεθος των χαρακτήρων.

Μήκος	Έως 15 χαρακτήρες Δύο διαστήματα και μία παύλα θα χωρίζουν το τμήμα 1 από το τμήμα 2. Το μήκος του τμήματος 1 μπορεί να επεκταθεί, εφόσον μπορεί να μειωθεί το μήκος του τμήματος 2.
Παρατήρηση	Τα αρχικά αναγράφονται, για να εντοπίζονται πιθανά προβλήματα με τα δεδομένα του τίτλου στον κωδικό του φορέα (πεδίο 7, τμήμα 2) και να εξασφαλίζεται ο ποιοτικός έλεγχος του κωδικού του φορέα. Η πλήρης επωνυμία του φορέα θα παρέχεται με βάση τα αρχικά ή τον κωδικό του μέσω ενός άμεσου (on-line) εργαλείου στο διαδίκτυο. Δεν θα χρησιμοποιείται τελεία κατά την αναγραφή των αρχικών.

Όνομα πεδίου	**Κωδικός του φορέα**
Περιγραφή	Ο κωδικός, ο οποίος χορηγείται σε εθνικό επίπεδο στον «φορέα», δηλαδή στον αρμόδιο φορέα ασφάλισης ή κατοικίας, όπως καθορίζεται στα παραρτήματα 2 και 3 του κανονισμού (ΕΚ) αριθμ. 574/72.
Θέση	Πεδίο 7, τμήμα 2
Τιμές	Βλέπε κατάλογο εθνικών κωδικών των αρμοδίων φορέων.
Μορφότυπος	Γραμματοσειρά «Verdana True Type» ή παρόμοια, σε κανονική μορφή, μεγέθους 7, μαύρου χρώματος, 90% του κανονικού πλάτους των χαρακτήρων και «κανονική» θέση και απόσταση των χαρακτήρων. Το πεδίο 7 στοιχίζεται στην δεξιά πλευρά και το Τμήμα 2 είναι στα αριστερά του Τμήματος 1. Διάστιχο 3 σημείων (line spacing of 3 points) + μέγεθος των χαρακτήρων.
Μήκος	Μεταξύ 4 και 10 χαρακτήρων
Παρατήρηση	Οποιοδήποτε συμπληρωματική επικαιροποιημένη ή ιστορική πληροφόρηση χρειάζεται για την επικοινωνία με τον φορέα, θα μπορούσε να είναι διαθέσιμη μέσω του κέντρου πληροφοριών στο διαδίκτυο. Ο αρμόδιος φορέας μπορεί να είναι διαφορετικός από τον οργανισμό σύνδεσης ή από τον οργανισμό, ο οποίος βαρύνεται με την διασυνοριακή απόδοση των δαπανών, καθώς και από τον οργανισμό, ο οποίος φέρει την ευθύνη για την τεχνική έκδοση της ευρωπαϊκής κάρτας ασφάλισης ασθένειας. Η σχετική πληροφόρηση μπορεί επίσης να είναι διαθέσιμη στο διαδίκτυο μέσω του κέντρου συλλογής πληροφοριών.

3.5.4. Στοιχεία δεδομένων σχετικά με την κάρτα

Όνομα πεδίου	**Λογικός αριθμός της κάρτας**
Περιγραφή	Λογικός ατομικός αριθμός, ο οποίος στοχεύει στην ταυτοποίηση της κάρτας αποκλειστικά και δίδεται σε κάθε κάρτα από τον εκδότη της. Αποτελείται από δύο μέρη, τον αριθμό ταυτοποίησης του εκδότη και τον αριθμό σειράς της κάρτας.
Θέση	Πεδίο 8
Τιμές	Οι πρώτοι 10 χαρακτήρες ταυτοποιούν τον εκδότη της κάρτας σύμφωνα με το πρότυπο EN 1867 του 1997 Τα 10 τελευταία ψηφία συνιστούν τον αποκλειστικό αριθμό σειράς.
Μορφότυπος	Γραμματοσειρά «Verdana True Type» ή παρόμοια, σε κανονική μορφή,

	μεγέθους 7, μαύρου χρώματος, 90% του κανονικού πλάτους των χαρακτήρων και «κανονική» θέση και απόσταση των χαρακτήρων. Διάστιχο 3 σημείων (line spacing of 3 points) + μέγεθος των χαρακτήρων.
Μήκος	20 χαρακτήρες (ο αποκλειστικός αριθμός σειράς της κάρτας αρχίζει από όσα 0 χρειάζεται, για να συμπληρωθούν 10 ψηφία).
Παρατήρηση	Για την χορήγηση αριθμού ταυτοποίησης του εκδότη, μπορεί να χρησιμοποιηθεί μία ad hoc διαδικασία καταχώρησης αντί της επίσημης, η οποία καθορίζεται στο πρότυπο EN 1867, στα κράτη μέλη, τα οποία εκδίδουν ευρωπαϊκές κάρτες ασφάλισης ασθένειας χωρίς ηλεκτρονικά μέρη. Αυτός ο λογικός αριθμός ταυτοποίησης της κάρτας πρέπει να επιτρέπει τον έλεγχο των πληροφοριών της κάρτας με τις πληροφορίες, τις οποίες έχει στην διάθεσή του ο φορέας έκδοσης για τον ίδιο λογικό αριθμό, π.χ. για να μειωθεί ο κίνδυνος απάτης ή για να εντοπίζονται οι εγγραφές λανθασμένων δεδομένων κατά την επεξεργασία των πληροφοριών της κάρτας για λόγους απόδοσης δαπανών.

Όνομα πεδίου	**Ημερομηνία λήξης**
Περιγραφή	Ημερομηνία λήξης του δικαιώματος υγειονομικής περίθαλψης κατά την διάρκεια προσωρινής διαμονής σε κράτος μέλος άλλο από το κράτος μέλος ασφάλισης.
Θέση	Πεδίο 9
Τιμές	ΗΗ/ΜΜ/ΕΕΕΕ, όπου Η σημαίνει Ημέρα, Μ Μήνας και Ε Έτος.
Μορφότυπος	Γραμματοσειρά «Verdana True Type» ή παρόμοια, σε κανονική μορφή, μεγέθους 7, μαύρου χρώματος, 90% του κανονικού πλάτους των χαρακτήρων και «κανονική» θέση και απόσταση των χαρακτήρων. Στοίχιση στην δεξιά πλευρά. Διάστιχο 3 σημείων (line spacing of 3 points) + μέγεθος των χαρακτήρων.
Μήκος	10 χαρακτήρες, συμπεριλαμβανομένης μιάς καθέτου μεταξύ κάθε ομάδας.
Παρατήρηση	Ένα κράτος μέλος έχει το δικαίωμα να ζητήσει την απόδοση των δαπανών υγειονομικής περίθαλψης, η οποία χορηγήθηκε κατά την διάρκεια ισχύος της κάρτας, αν και η διάρκεια του δικαιώματος μπορεί να διαφέρει από τη διάρκεια ισχύος της κάρτας

3.6. Απαιτήσεις ασφαλείας

Όλα τα μέτρα ασφαλείας παραμένουν στην πλήρη αρμοδιότητα του εκδότη της κάρτας, ο οποίος μπορεί να αξιολογεί καλύτερα τους κινδύνους και να λαμβάνει τα κατάλληλα αντίμετρα.

Όταν η ευρωπαϊκή κάρτα τοποθετείται στην οπίσθια όψη μιάς εθνικής κάρτας, ισχύουν και γι' αυτήν όλα τα μέτρα ασφαλείας, τα οποία εφαρμόζονται στην εθνική κάρτα. Ωστόσο, ως πρόσθετο μέτρο ασφαλείας προτείνεται, ορισμένα από τα δεδομένα του κατόχου της κάρτας να είναι τα ίδια και στις δύο όψεις της κάρτας.

Σε περίπτωση, κατά την οποία θεωρείται, ότι απαιτούνται και άλλα στοιχεία ως μέτρα ασφαλείας, πέρα από τα όσα καθορίζονται ανωτέρω, (π.χ. φωτογραφία του κατόχου της κάρτας), τότε εφαρμόζονται στην άλλη όψη της κάρτας.

Για την παράδοση των ειδών ισχύουν τα εξής:

Τόπος παράδοσης: Κεντρική αποθήκη ΕΦΚΑ (Λεωφ. Πειραιώς-Αθηνών 167, Άγιος Ιωάννης Ρέντης, ΤΚ 18233) στο 100% της ποσότητας.

Χρόνος παράδοσης: Εντός τριάντα (30) ημερολογιακών ημερών από την κοινοποίηση της τελικής έγκρισης της μακέτας από την αρμόδια Δ/νση, κατόπιν επικοινωνίας του Αναδόχου με τον αρμόδιο

υπάλληλο της αποθήκης του ΕΦΚΑ, σε χώρους που θα του υποδειχθούν και με εργατικό προσωπικό που θα διαθέτει ο ανάδοχος.

Οι υποψήφιοι συμμετέχοντες οικονομικοί φορείς υποχρεουνται να υποβάλλουν προσφορά για το σύνολο της ποσότητας και να καταθέσουν πρωτότυπο δείγμα ή εναλλακτικά μακέτα, σύμφωνα με τις τεχνικές προδιαγραφές, το οποίο θα εγκριθεί από το τμήμα Ασφαλιστικής Ικανότητας της Δ/νσης Α' Παροχών, σύμφωνα με το άρθρο 23 του Π.Δ. 8/2019.

Παραλαβή: Επιτροπή παραλαβής υλικών για τις ανάγκες του ΕΦΚΑ.

Πληρωμή: Με την εξόφληση του 100% της αξίας μετά την οριστική παραλαβή των ειδών.

ΤΕΧΝΙΚΑ ΧΑΡΑΚΤΗΡΙΣΤΙΚΑ ΟΜΑΔΑ Β

Τα προς προμήθεια έντυπα και φάκελοι τεως ΟΓΑ, με τα τεχνικά χαρακτηριστικά αποτυπώνονται ως εξής:

1. Υπόδ. Κωδ Ε10/550 **Αποδεικτικό επίδοσης απορριπτικής απόφασης οργάνου ενστάσεων** 36 μπλοκ των 50 φύλλων έκαστο, απλά, ψαροκολλητά, γραμμογραφημένα και στις δύο όψεις, μονόχρωμη εκτύπωση όπως το δείγμα της υπηρεσίας. Διαστάσεις : 17 Χ 24,5 cm 60gr
2. Υπόδ. Κωδ Ε10/630 **Απογραφικό δελτίο Συντάξεων Αναπηρίας** 500 φύλλα διπλότυπα σετ Το πρώτο φύλλο με δίχρωμη εκτύπωση μαύρο – κόκκινο γραμμογραφημένα στην μία όψη χημικό (cf) 80 γραμ. Το δεύτερο φύλλο με μονόχρωμη εκτύπωση μαύρο γραμμογραφημένα και στις δύο όψεις χημικό (cb) 60γραμ. Και τα δύο διπλωμένα στην μέση στην μεγάλη διάσταση όπως το δείγμα της Υπηρεσίας. Διαστάσεις 48 Χ 37cm.
3. Υπόδ. Κωδ Ε10/648-2005 **Απογραφικό δελτίο Συντάξεων Διαδοχικής Ασφάλισης** 200 φύλλα διπλότυπα σετ. Το πρώτο φύλλο με δίχρωμη εκτύπωση μαύρο – κόκκινο γραμμογραφημένα στην μία όψη χημικό (cf) 80 γραμ. Το δεύτερο φύλλο με μονόχρωμη εκτύπωση μαύρο γραμμογραφημένα και στις δύο όψεις χημικό (cb) 60γραμ. Και τα δύο διπλωμένα στην μέση στην μεγάλη διάσταση όπως το δείγμα της Υπηρεσίας. Διαστάσεις 47,7Χ40,0cm.
4. Υπόδ. Κωδ Ε10/696-2011 **Σημείωμα Διαδοχικής** 2.500 φύλλα γραμμογραφημένα και στις δύο όψεις με δίχρωμη εκτύπωση μαύρο – κόκκινο στην πρώτη σελίδα. Η δεύτερη σελίδα δίχρωμη χαρτί 80γραμ λευκό γραφής. Διπλωμένα στην μέση στην μεγάλη διάσταση όπως το δείγμα της Υπηρεσίας. Διαστάσεις 42,0Χ29,6cm.
5. Υπόδ. Κωδ Ε27/69-2009 **Απογραφικό δελτίο** 3.500 φύλλα τετραπλότυπα σετ με δίχρωμη εκτύπωση στο πρώτο φύλλο μαύρο – κόκκινο τα υπόλοιπα τρία μονόχρωμη. Γραμμογραφημένα στην μία όψη όλα τα φύλλα. Το πρώτο φύλλο χημικό (cf) 80 γραμ. το δεύτερο τρίτο χημικό (cbf) 60γραμ και το τέταρτο φύλλο χημικό (cb) 60γραμ. Διπλωμένα στην μέση στην μεγάλη διάσταση όπως το δείγμα της Υπηρεσίας. Διαστάσεις 48 Χ 40,0cm.
6. Υπόδ. Κωδ ΕΕ 10/447-2007 **Πράξη συνέχισης καταβολής παροχών Αναπηρίας & χορήγησης προσαυξήσεων.** 7.000 φύλλα διπλότυπα σετ σε μπλοκ ψαροκολλητά στο επάνω μέρος των 50 φύλων δηλαδή 50Χ2. Το πρώτο φύλλο λευκό με δίχρωμη εκτύπωση μαύρο – κόκκινο γραμμογραφημένα στην μία όψη χημικό (cf) 60 γραμ. Το δεύτερο φύλλο γαλάζιο με μονόχρωμη εκτύπωση μαύρο γραμμογραφημένο στην μία όψη, χημικό (cb) 60γραμ. όπως το δείγμα της Υπηρεσίας. Διαστάσεις 24,7Χ34,7cm.
7. Υπόδ Κωδ ΕΠ 10/16 **Συνταξιοδοτικοί Φάκελοι (Διμερείς συμβάσεις)** χάρτινοι 2.500 τεμ Μανίλα ρόζ χρώμα 300γρ., με αυτιά διαστάσεων 24,7 x 39 cm διπλωμένοι και ανοικτοί 68 x 39 cm με δύο εσωτερικά αυτιά 13,8Χ22,5cm κολλημένα στην διάσταση 24,7 εκατοστά γραμμογραφημένο στην εμπρός όψη, με πρόσθετες πικμάνσεις (2)στην ράχη και στα αυτιά, όπως το δείγμα της Υπηρεσίας.
8. Υπόδ Κωδ ΕΠ 10/15 **Συνταξιοδοτικοί Φάκελοι (Διεθνών σχέσεων Ε.Ε.**) χάρτινοι 1000 τεμ. τύπου Μανίλα Μπέζ χρώμα 300γρ., με αυτιά διαστάσεων 24 x 39,3 cm διπλωμένοι και ανοικτοί 68,3 x 39,3 cm με δύο εσωτερικά αυτιά 13,3Χ22,5cm κολλημένα στην διάσταση 24

γραμμογραφημένο στην εμπρός όψη, με πρόσθετες πικμάνσεις (2) στην ράχη και στα αυτιά, όπως το δείγμα της Υπηρεσίας.

9. Φάκελοι για **Διοικητικό Πρωτοδικείο** χάρτινοι 3.000 τεμ. τύπου Μανίλα γκρί ανοιχτό χρώμα 300γρ., με αυτιά διαστάσεων 26 x 35 cm διπλωμένοι και ανοικτοί 60,1 x 48,7 cm με δύο εσωτερικά αυτιά 7,3Χ24,4cm κολλημένα στην διάσταση 26 και ένα εσωτερικό αυτί 10,4Χ35cm κολλημένο στην διάσταση 35 γραμμογραφημένο στην εμπρός όψη, με πρόσθετες πικμάνσεις (2) στην ράχη και στα αυτιά, όπως το δείγμα της Υπηρεσίας.

10. Φάκελοι **Ένδικων Μέσων** χάρτινοι 3.000 τεμ. τύπου Μανίλα γκρι ανοιχτό χρώμα 300γρ., με αυτιά διαστάσεων 26,5 x 39cm διπλωμένοι και ανοικτοί 67,5 x 60,4 cm με δύο εσωτερικά αυτιά 10,9Χ22cm κολλημένα στην διάσταση 26,5 και ένα εσωτερικό αυτί 16,3Χ39cm κολλημένο στην διάσταση 39 γραμμογραφημένο στην εμπρός όψη, με πρόσθετες πικμάνσεις (2) στην ράχη και στα αυτιά, όπως το δείγμα της Υπηρεσίας.

11. Υποδ. Κωδ Φ1/26-2006 **Φάκελοι tyvek** 3.000 φάκελοι αλληλογραφίας διαστάσεων 49,5 Χ 38,6 χρώματος λευκού γυαλιστερό, αδιάβροχο τύπου tyvek τύπου σακούλα αυτοκόλλητο αυτί 9cm χαρτί, με λογότυπο όπως το δείγμα της Υπηρεσίας.

12. Υποδ. Κωδ Φ1/26-2009 **Φάκελοι tyvek** 3.000 φάκελοι αλληλογραφίας διαστάσεων 38,5 Χ 32,2 χρώματος λευκού γυαλιστερό, αδιάβροχο τύπου tyvek τύπου σακούλα αυτοκόλλητο αυτί 9,9 cm χαρτί, με λογότυπο όπως το δείγμα της Υπηρεσίας.

13. Υπόδ Κωδ ΕΠ 10/17 **Φάκελοι Περίθαλψης Ε.Ε. Δημοσίων Συμβάσεων χάρτινοι** 200 τεμ. Μανίλα μπέζ χρώμα 300γρ., με αυτιά διαστάσεων 25,7 x 38,8 cm διπλωμένοι και ανοικτοί 67,3 x 61,5 cm με δύο εσωτερικά αυτιά 11,3Χ22,3cm κολλημένα στην διάσταση 25,7 εκατοστά και ένα εσωτερικό αυτί 18Χ38,8cm κολλημένο στην διάσταση 38,8 γραμμογραφημένο στην εμπρός όψη, με πρόσθετες πικμάνσεις (2) στην ράχη και στα αυτιά, όπως το δείγμα της Υπηρεσίας.

14. Υπόδ Κωδ ΕΠ 10/21 **Ιατρικός Υποφάκελος** χάρτινοι 500 τεμ. τύπου Μανίλα Μπέζ χρώμα 300γρ., με αυτιά διαστάσεων 23,3 x 33,2 cm διπλωμένοι και ανοικτοί 64,9 x 56,2 cm με δύο εσωτερικά αυτιά 11,6Χ21,4cm κολλημένα στην διάσταση 23,3 και ένα εσωτερικό αυτί 18,4Χ33,1,8cm κολλημένο στην διάσταση 32,2 γραμμογραφημένο στην εμπρός όψη, με πρόσθετες πικμάνσεις (2) στην ράχη και στα αυτιά, όπως το δείγμα της Υπηρεσίας.

Για την παράδοση των ειδών ισχύουν τα εξής:

Τόπος παράδοσης: Κεντρική αποθήκη ΕΦΚΑ (Λεωφ. Πειραιώς-Αθηνών 167, Άγιος Ιωάννης Ρέντης, ΤΚ 18233) στο 100% της ποσότητας.

Χρόνος παράδοσης: Εντός είκοσι (20) εργάσιμων ημερών από την κοινοποίηση της τελικής έγκρισης της μακέτας από την αρμόδια Δ/νση Προμηθειών, κατόπιν επικοινωνίας του Αναδόχου με τον αρμόδιο υπάλληλο της αποθήκης του ΕΦΚΑ, σε χώρους που θα του υποδειχθούν και με εργατικό προσωπικό που θα διαθέτει ο ανάδοχος.

Ο ανάδοχος θα πρέπει να προσκομίσει υποχρεωτικά μακέτα όλων των ειδών για έγκριση εντός τριών (3) εργασίμων ημερών από την γνωστοποίηση της κατακύρωσης πριν προχωρήσει σε οποιαδήποτε παραγωγή. Η μακέτα θα εγκριθεί από τους αρμόδιους υπαλλήλους του τ.ΟΓΑ εντός δύο (2) εργάσιμων

ημερών χωρίς ο χρόνος αυτός να λογίζεται ως καθυστέρηση για αύξηση του χρόνου παράδοσης. Εάν η μακέτα δεν εγκριθεί μέσα στο ως άνω διάστημα τότε ο χρόνος μέχρι την έγκριση αυτής αφαιρείται από το χρόνο παράδοσης του αναδόχου.

Παραλαβή: Επιτροπή παραλαβής υλικών για τις ανάγκες του ΕΦΚΑ.

Πληρωμή: Με την εξόφληση του 100% της αξίας μετά την οριστική παραλαβή των ειδών.

ΤΥΠΟΠΟΙΗΜΕΝΟ ΕΝΤΥΠΟ ΥΠΕΥΘΥΝΗΣ ΔΗΛΩΣΗΣ (ΤΕΥΔ)

[άρθρου 79 παρ. 4 ν. 4412/2016 (Α 147)]

Μέρος Ι: Πληροφορίες σχετικά με την αναθέτουσα αρχή/αναθέτοντα φορέα[8] και τη διαδικασία ανάθεσης

Παροχή πληροφοριών δημοσίευσης σε εθνικό επίπεδο, με τις οποίες είναι δυνατή η αδιαμφισβήτητη ταυτοποίηση της διαδικασίας σύναψης δημόσιας σύμβασης:

Α: Ονομασία, διεύθυνση και στοιχεία επικοινωνίας της αναθέτουσας αρχής (αα)/ αναθέτοντα φορέα (αφ)
- Ονομασία: **ΕΝΙΑΙΟΣ ΦΟΡΕΑΣ ΚΟΙΝΩΝΙΚΗΣ ΑΣΦΑΛΙΣΗΣ**
- Κωδικός Αναθέτουσας Αρχής / Αναθέτοντα Φορέα ΚΗΜΔΗΣ : 100025231
- Ταχυδρομική διεύθυνση / Πόλη / Ταχ. Κωδικός: **ΑΓΙΟΥ ΚΩΝΣΤΑΝΤΙΝΟΥ 8, 104 31, ΑΘΗΝΑ**
- Αρμόδιος για πληροφορίες: Ρ. Μιχαλοπούλου, Ε. Λιβανίου
- Τηλέφωνο: **210-5213634, 210-5213656**
- Ηλ. ταχυδρομείο: tm.diagon.ylikon@efka.gov.gr , rmixalopoulou@efka.gov.gr
- Διεύθυνση στο Διαδίκτυο (διεύθυνση δικτυακού τόπου) (*εάν υπάρχει*): www.efka.gov.gr

Β: Πληροφορίες σχετικά με τη διαδικασία σύναψης σύμβασης
- - Τίτλος ή σύντομη περιγραφή της δημόσιας σύμβασης (συμπεριλαμβανομένου του σχετικού CPV):

α)«Εκτύπωση και Προμήθεια 250.000 Ευρωπαικών καρτών ασφάλισης ασθένειας (ΕΚΑΑ) για τη Γεν. Δ/νση Καταβολής Παροχών Υγείας, καθώς και προμήθεια εντύπων και φακέλων (14 ειδών-27.200 τεμάχια συνολικά)για την κάλυψη αναγκών των μονάδων του τ. ΟΓΑ.» Κωδικός του Κοινού Λεξιλογίου δημοσίων συμβάσεων **(CPV) : α) 30197645-9 «Κάρτες Εκτύπωσης και β) 22820000-4 «Έντυπα Τυπογραφικά»**

Η δαπάνη θα βαρύνει τον **ΚΑΕ 00.10.0891 «Εκτυπώσεις, εκδόσεις και βιβλιοδετήσεις»** του προυπολογισμού εξόδων του ΕΦΚΑ **του έτους 2019.**

- Η σύμβαση αναφέρεται σε έργα, προμήθειες, ή υπηρεσίες : **ΠΡΟΜΗΘΕΙΑ**

- Εφόσον υφίστανται, ένδειξη ύπαρξης σχετικών τμημάτων : **2**
- Αριθμός αναφοράς που αποδίδεται στον φάκελο από την αναθέτουσα αρχή : **ΦΓ 7/19**

ΟΛΕΣ ΟΙ ΥΠΟΛΟΙΠΕΣ ΠΛΗΡΟΦΟΡΙΕΣ ΣΕ ΚΑΘΕ ΕΝΟΤΗΤΑ ΤΟΥ ΤΕΥΔ ΘΑ ΠΡΕΠΕΙ ΝΑ ΣΥΜΠΛΗΡΩΘΟΥΝ ΑΠΟ ΤΟΝ ΟΙΚΟΝΟΜΙΚΟ ΦΟΡΕΑ

ΕΠΕΞΗΓΗΣΕΙΣ ΓΙΑ ΤΟ ΤΕΥΔ

[8] Σε περίπτωση που η αναθέτουσα αρχή /αναθέτων φορέας είναι περισσότερες (οι) της (του) μίας (ενός) θα αναφέρεται το σύνολο αυτών

Μέρος ΙΙ: Πληροφορίες σχετικά με τον οικονομικό φορέα

Α: Πληροφορίες σχετικά με τον οικονομικό φορέα

Στοιχεία αναγνώρισης:	***Απάντηση:***
Πλήρης Επωνυμία:	[ ]
Αριθμός φορολογικού μητρώου (ΑΦΜ): Εάν δεν υπάρχει ΑΦΜ στη χώρα εγκατάστασης του οικονομικού φορέα, αναφέρετε άλλον εθνικό αριθμό ταυτοποίησης, εφόσον απαιτείται και υπάρχει	[ ]
Ταχυδρομική διεύθυνση:	[.....]
Αρμόδιος ή αρμόδιοι[9] : Τηλέφωνο: Ηλ. ταχυδρομείο: Διεύθυνση στο Διαδίκτυο (διεύθυνση δικτυακού τόπου) (*εάν υπάρχει*):	[.....] [.....] [.....] [.....]
Γενικές πληροφορίες:	***Απάντηση:***
Κατά περίπτωση, ο οικονομικός φορέας είναι εγγεγραμμένος σε επίσημο κατάλογο/Μητρώο εγκεκριμένων οικονομικών φορέων ή διαθέτει ισοδύναμο πιστοποιητικό (π.χ. βάσει εθνικού συστήματος (προ)επιλογής);	[] Ναι [] Όχι [] Άνευ αντικειμένου
Εάν ναι: Απαντήστε στα υπόλοιπα τμήματα της παρούσας ενότητας, στην ενότητα Β και, όπου απαιτείται, στην ενότητα Γ του παρόντος μέρους, συμπληρώστε το μέρος V κατά περίπτωση, και σε κάθε περίπτωση συμπληρώστε και υπογράψτε το μέρος VI. α) Αναφέρετε την ονομασία του καταλόγου ή του πιστοποιητικού και τον σχετικό αριθμό εγγραφής ή πιστοποίησης, κατά περίπτωση: β) Εάν το πιστοποιητικό εγγραφής ή η πιστοποίηση διατίθεται ηλεκτρονικά, αναφέρετε: γ) Αναφέρετε τα δικαιολογητικά στα οποία βασίζεται η εγγραφή ή η πιστοποίηση και, κατά περίπτωση, την κατάταξη στον επίσημο κατάλογο[10]: δ) Η εγγραφή ή η πιστοποίηση καλύπτει όλα τα απαιτούμενα κριτήρια επιλογής; **Εάν όχι:** **<u>Επιπροσθέτως, συμπληρώστε τις πληροφορίες που λείπουν στο μέρος IV, ενότητες Α, Β, Γ, ή Δ κατά περίπτωση</u>** ***ΜΟΝΟ εφόσον αυτό απαιτείται στη σχετική διακήρυξη ή στα έγγραφα της σύμβασης:*** ε) Ο οικονομικός φορέας θα είναι σε θέση να προσκομίσει **βεβαίωση** πληρωμής εισφορών	α) [.....] *β) (διαδικτυακή διεύθυνση, αρχή ή φορέας έκδοσης, επακριβή στοιχεία αναφοράς των εγγράφων):[.....][.....][.....][.....]* γ) [.....] δ) [] Ναι [] Όχι

[9] Επαναλάβετε τα στοιχεία των αρμοδίων, όνομα και επώνυμο, όσες φορές χρειάζεται.

[10] Τα δικαιολογητικά και η κατάταξη, εάν υπάρχουν, αναφέρονται στην πιστοποίηση.

κοινωνικής ασφάλισης και φόρων ή να παράσχει πληροφορίες που θα δίνουν τη δυνατότητα στην αναθέτουσα αρχή ή στον αναθέτοντα φορέα να τη λάβει απευθείας μέσω πρόσβασης σε εθνική βάση δεδομένων σε οποιοδήποτε κράτος μέλος αυτή διατίθεται δωρεάν; Εάν η σχετική τεκμηρίωση διατίθεται ηλεκτρονικά, αναφέρετε:	ε) [] Ναι [] Όχι *(διαδικτυακή διεύθυνση, αρχή ή φορέας έκδοσης, επακριβή στοιχεία αναφοράς των εγγράφων):* *[……][……][……][……]*
Τρόπος συμμετοχής:	***Απάντηση:***
Ο οικονομικός φορέας συμμετέχει στη διαδικασία σύναψης δημόσιας σύμβασης από κοινού με άλλους[11];	[] Ναι [] Όχι
Εάν ναι*, μεριμνήστε για την υποβολή χωριστού εντύπου ΤΕΥΔ από τους άλλους εμπλεκόμενους οικονομικούς φορείς.*	
Εάν ναι: α) Αναφέρετε τον ρόλο του οικονομικού φορέα στην ένωση ή κοινοπραξία (επικεφαλής, υπεύθυνος για συγκεκριμένα καθήκοντα …): β) Προσδιορίστε τους άλλους οικονομικούς φορείς που συμμετέχουν από κοινού στη διαδικασία σύναψης δημόσιας σύμβασης: γ) Κατά περίπτωση, επωνυμία της συμμετέχουσας ένωσης ή κοινοπραξίας.	α) [……] β) [……] γ) [……]
Τμήματα	***Απάντηση:***
Κατά περίπτωση, αναφορά του τμήματος ή των τμημάτων για τα οποία ο οικονομικός φορέας επιθυμεί να υποβάλει προσφορά.	[ ]

[11] Ειδικότερα ως μέλος ένωσης ή κοινοπραξίας ή άλλου παρόμοιου καθεστώτος.

Β: Πληροφορίες σχετικά με τους νόμιμους εκπροσώπους του οικονομικού φορέα

Κατά περίπτωση, αναφέρετε το όνομα και τη διεύθυνση του προσώπου ή των προσώπων που είναι αρμόδια/εξουσιοδοτημένα να εκπροσωπούν τον οικονομικό φορέα για τους σκοπούς της παρούσας διαδικασίας ανάθεσης δημόσιας σύμβασης:

Εκπροσώπηση, εάν υπάρχει:	***Απάντηση:***
Ονοματεπώνυμο συνοδευόμενο από την ημερομηνία και τον τόπο γέννησης εφόσον απαιτείται:	[……] [……]
Θέση/Ενεργών υπό την ιδιότητα	[……]
Ταχυδρομική διεύθυνση:	[……]
Τηλέφωνο:	[……]
Ηλ. ταχυδρομείο:	[……]
Εάν χρειάζεται, δώστε λεπτομερή στοιχεία σχετικά με την εκπροσώπηση (τις μορφές της, την έκταση, τον σκοπό …):	[……]

Γ: Πληροφορίες σχετικά με τη στήριξη στις ικανότητες άλλων ΦΟΡΕΩΝ[12]

Στήριξη:	***Απάντηση:***
Ο οικονομικός φορέας στηρίζεται στις ικανότητες άλλων οικονομικών φορέων προκειμένου να ανταποκριθεί στα κριτήρια επιλογής που καθορίζονται στο μέρος IV και στα (τυχόν) κριτήρια και κανόνες που καθορίζονται στο μέρος V κατωτέρω;	[]Ναι []Όχι

Εάν ναι*, επισυνάψτε χωριστό έντυπο ΤΕΥΔ με τις πληροφορίες που απαιτούνται σύμφωνα με τις* ***ενότητες Α και Β του παρόντος μέρους και σύμφωνα με το μέρος ΙΙΙ, για κάθε ένα*** *από τους σχετικούς φορείς, δεόντως συμπληρωμένο και υπογεγραμμένο από τους νομίμους εκπροσώπους αυτών.*

Επισημαίνεται ότι θα πρέπει να περιλαμβάνονται επίσης το τεχνικό προσωπικό ή οι τεχνικές υπηρεσίες, είτε ανήκουν απευθείας στην επιχείρηση του οικονομικού φορέα είτε όχι, ιδίως οι υπεύθυνοι για τον έλεγχο της ποιότητας και, όταν πρόκειται για δημόσιες συμβάσεις έργων, το τεχνικό προσωπικό ή οι τεχνικές υπηρεσίες που θα έχει στη διάθεσή του ο οικονομικός φορέας για την εκτέλεση της σύμβασης.

Εφόσον είναι σχετικές για την ειδική ικανότητα ή ικανότητες στις οποίες στηρίζεται ο οικονομικός φορέας, παρακαλείσθε να συμπεριλάβετε τις πληροφορίες που απαιτούνται σύμφωνα με τα μέρη IV και V για κάθε ένα από τους οικονομικούς φορείς.

[12] Επισημαίνεται ότι σύμφωνα με το δεύτερο εδάφιο του άρθρου 78 *"Όσον αφορά τα κριτήρια που σχετίζονται με τους τίτλους σπουδών και τα επαγγελματικά προσόντα που ορίζονται στην περίπτωση στ΄ του Μέρους ΙΙ του Παραρτήματος ΧΙΙ του Προσαρτήματος Α΄ ή με την σχετική επαγγελματική εμπειρία, οι οικονομικοί φορείς, μπορούν ωστόσο να βασίζονται στις ικανότητες άλλων φορέων μόνο εάν οι τελευταίοι θα εκτελέσουν τις εργασίες ή τις υπηρεσίες για τις οποίες απαιτούνται οι συγκεκριμένες ικανότητες."*

Δ: Πληροφορίες σχετικά με υπεργολάβους στην ικανότητα των οποίων <u>δεν στηρίζεται</u> ο οικονομικός φορέας

(Η παρούσα ενότητα συμπληρώνεται μόνον εφόσον οι σχετικές πληροφορίες απαιτούνται ρητώς από την αναθέτουσα αρχή ή τον αναθέτοντα φορέα)

Υπεργολαβική ανάθεση :	***Απάντηση:***
Ο οικονομικός φορέας προτίθεται να αναθέσει οποιοδήποτε μέρος της σύμβασης σε τρίτους υπό μορφή υπεργολαβίας;	[]Ναι []Όχι Εάν **ναι** παραθέστε κατάλογο των προτεινόμενων υπεργολάβων και το ποσοστό της σύμβασης που θα αναλάβουν: [...]

Εάν <u>η αναθέτουσα αρχή ή ο αναθέτων φορέας ζητούν ρητώς αυτές τις πληροφορίες (κατ' εφαρμογή του άρθρου 131 παρ. 5 ή εφόσον ο προσφέρων / υποψήφιος οικονομικός φορέας προτίθεται να αναθέσει σε τρίτους υπό μορφή υπεργολαβίας τμήμα της σύμβασης που υπερβαίνει το ποσοστό του 30% της συνολικής αξίας της σύμβασης σύμφωνα με το άρθρο 131 παρ. 6 και 7,</u> επιπλέον των πληροφοριών που προβλέπονται στην παρούσα ενότητα, <u>παρακαλείσθε να παράσχετε τις πληροφορίες που απαιτούνται σύμφωνα με τις ενότητες Α και Β του παρόντος μέρους και σύμφωνα με το μέρος ΙΙΙ για κάθε υπεργολάβο (ή κατηγορία υπεργολάβων).</u>

Μέρος ΙΙΙ: Λόγοι αποκλεισμού

Α: Λόγοι αποκλεισμού που σχετίζονται με ποινικές καταδίκες[13]

Στο άρθρο 73 παρ. 1 ορίζονται οι ακόλουθοι λόγοι αποκλεισμού:

1. συμμετοχή σε **εγκληματική οργάνωση**[14].
2. **δωροδοκία**[15,16].
3. **απάτη**[17].
4. **τρομοκρατικά εγκλήματα ή εγκλήματα συνδεόμενα με τρομοκρατικές δραστηριότητες**[18].
5. **νομιμοποίηση εσόδων από παράνομες δραστηριότητες ή χρηματοδότηση της τρομοκρατίας**[19].
6. **παιδική εργασία και άλλες μορφές εμπορίας ανθρώπων**[20].

Λόγοι που σχετίζονται με ποινικές καταδίκες:	***Απάντηση:***
Υπάρχει αμετάκλητη καταδικαστική **απόφαση εις βάρος του οικονομικού φορέα** ή **οποιουδήποτε** προσώπου[21] το οποίο είναι μέλος του διοικητικού, διευθυντικού ή εποπτικού του οργάνου ή έχει εξουσία εκπροσώπησης, λήψης αποφάσεων ή ελέγχου σε αυτό για έναν από τους λόγους που παρατίθενται ανωτέρω (σημεία 1-6), ή καταδικαστική απόφαση η οποία έχει εκδοθεί πριν από πέντε έτη κατά το μέγιστο ή στην οποία έχει οριστεί απευθείας περίοδος αποκλεισμού που εξακολουθεί να ισχύει;	[] Ναι [] Όχι *Εάν η σχετική τεκμηρίωση διατίθεται ηλεκτρονικά, αναφέρετε: (διαδικτυακή διεύθυνση, αρχή ή φορέας έκδοσης, επακριβή στοιχεία*

[13] Σύμφωνα με τις διατάξεις του άρθρου 73 παρ. 3 α, εφόσον προβλέπεται στα έγγραφα της σύμβασης είναι δυνατή η κατ' εξαίρεση παρέκκλιση από τον υποχρεωτικό αποκλεισμό για επιτακτικούς λόγους δημόσιου συμφέροντος, όπως δημόσιας υγείας ή προστασίας του περιβάλλοντος.

[14] Όπως ορίζεται στο άρθρο 2 της απόφασης-πλαίσιο 2008/841/ΔΕΥ του Συμβουλίου, της 24ης Οκτωβρίου 2008, για την καταπολέμηση του οργανωμένου εγκλήματος (ΕΕ L 300 της 11.11.2008, σ. 42).

[15] Σύμφωνα με άρθρο 73 παρ. 1 (β). Στον Κανονισμό ΕΕΕΣ (Κανονισμός ΕΕ 2016/7) αναφέρεται ως "διαφθορά".

[16] Όπως ορίζεται στο άρθρο 3 της Σύμβασης περί της καταπολέμησης της δωροδοκίας στην οποία ενέχονται υπάλληλοι των Ευρωπαϊκών Κοινοτήτων ή των κρατών μελών της Ευρωπαϊκής Ένωσης (ΕΕ C 195 της 25.6.1997, σ. 1) και στην παράγραφο 1 του άρθρου 2 της απόφασης-πλαίσιο 2003/568/ΔΕΥ του Συμβουλίου, της 22ας Ιουλίου 2003 για την καταπολέμηση της δωροδοκίας στον ιδιωτικό τομέα (ΕΕ L 192 της 31.7.2003, σ. 54). Περιλαμβάνει επίσης τη διαφθορά όπως ορίζεται στο **ν. 3560/2007 (ΦΕΚ 103/Α),** *«Κύρωση και εφαρμογή της Σύμβασης ποινικού δικαίου για τη διαφθορά και του Πρόσθετου σ΄ αυτήν Πρωτοκόλλου» (αφορά σε προσθήκη καθόσον στο ν. Άρθρο 73 παρ. 1 β αναφέρεται η κείμενη νομοθεσία)*.

[17] Κατά την έννοια του άρθρου 1 της σύμβασης σχετικά με τη προστασία των οικονομικών συμφερόντων των Ευρωπαϊκών Κοινοτήτων (ΕΕ C 316 της 27.11.1995, σ. 48) όπως κυρώθηκε με το ν. 2803/2000 (ΦΕΚ 48/Α) "*Κύρωση της Σύμβασης σχετικά με την προστασία των οικονομικών συμφερόντων των Ευρωπαϊκών Κοινοτήτων και των συναφών με αυτήν Πρωτοκόλλων.*

[18] Όπως ορίζονται στα άρθρα 1 και 3 της απόφασης-πλαίσιο του Συμβουλίου, της 13ης Ιουνίου 2002 για την καταπολέμηση της τρομοκρατίας (ΕΕ L 164 της 22.6.2002, σ. 3). Αυτός ο λόγος αποκλεισμού περιλαμβάνει επίσης την ηθική αυτουργία ή την απόπειρα εγκλήματος, όπως αναφέρονται στο άρθρο 4 της εν λόγω απόφασης-πλαίσιο.

[19] Όπως ορίζεται στο άρθρο 1 της οδηγίας 2005/60/ΕΚ του Ευρωπαϊκού Κοινοβουλίου και του Συμβουλίου, της 26ης Οκτωβρίου 2005, σχετικά με την πρόληψη της χρησιμοποίησης του χρηματοπιστωτικού συστήματος για τη νομιμοποίηση εσόδων από παράνομες δραστηριότητες και τη χρηματοδότηση της τρομοκρατίας (ΕΕ L 309 της 25.11.2005, σ.15) που ενσωματώθηκε με το ν. 3691/2008 (ΦΕΚ 166/Α) *"Πρόληψη και καταστολή της νομιμοποίησης εσόδων από εγκληματικές δραστηριότητες και της χρηματοδότησης της τρομοκρατίας και άλλες διατάξεις"*.

[20] Όπως ορίζεται στο άρθρο 2 της οδηγίας 2011/36/ΕΕ του Ευρωπαϊκού Κοινοβουλίου και του Συμβουλίου, της 5ης Απριλίου 2011, για την πρόληψη και την καταπολέμηση της εμπορίας ανθρώπων και για την προστασία των θυμάτων της, καθώς και για την αντικατάσταση της απόφασης-πλαίσιο 2002/629/ΔΕΥ του Συμβουλίου (ΕΕ L 101 της 15.4.2011, σ. 1) η οποία ενσωματώθηκε στην εθνική νομοθεσία με το ν. 4198/2013 (ΦΕΚ 215/Α)"*Πρόληψη και καταπολέμηση της εμπορίας ανθρώπων και προστασία των θυμάτων αυτής και άλλες διατάξεις.*".

[21] Η εν λόγω υποχρέωση αφορά ιδίως: α) στις περιπτώσεις εταιρειών περιορισμένης ευθύνης (Ε.Π.Ε) και προσωπικών εταιρειών (Ο.Ε και Ε.Ε), τους διαχειριστές, β) στις περιπτώσεις ανωνύμων εταιρειών (Α.Ε), τον Διευθύνοντα Σύμβουλο καθώς και όλα τα μέλη του Διοικητικού Συμβουλίου (βλ. τελευταίο εδάφιο της παρ. 1 του άρθρου 73)

	αναφοράς των εγγράφων): [.....][.....][.....][.....][22]
Εάν ναι, αναφέρετε[23]: α) Ημερομηνία της καταδικαστικής απόφασης προσδιορίζοντας ποιο από τα σημεία 1 έως 6 αφορά και τον λόγο ή τους λόγους της καταδίκης, β) Προσδιορίστε ποιος έχει καταδικαστεί [ ]· **γ) Εάν ορίζεται απευθείας στην καταδικαστική απόφαση:**	α) Ημερομηνία:[ ], σημείο-(-α): [ ], λόγος(-οι):[ ] β) [.....] γ) Διάρκεια της περιόδου αποκλεισμού [.....] και σχετικό(-ά) σημείο(-α) [ ] *Εάν η σχετική τεκμηρίωση διατίθεται ηλεκτρονικά, αναφέρετε: (διαδικτυακή διεύθυνση, αρχή ή φορέας έκδοσης, επακριβή στοιχεία αναφοράς των εγγράφων): [.....][.....][.....][.....]*[24]
Σε περίπτωση καταδικαστικής απόφασης, ο οικονομικός φορέας έχει λάβει μέτρα που να αποδεικνύουν την αξιοπιστία του παρά την ύπαρξη σχετικού λόγου αποκλεισμού («αυτοκάθαρση»)[25];	[] Ναι [] Όχι
Εάν ναι, περιγράψτε τα μέτρα που λήφθηκαν[26]:	[.....]

[22] Επαναλάβετε όσες φορές χρειάζεται.

[23] Επαναλάβετε όσες φορές χρειάζεται.

[24] Επαναλάβετε όσες φορές χρειάζεται.

[25] Οικονομικός φορέας που έχει αποκλειστεί με αμετάκλητη απόφαση από τη συμμετοχή σε διαδικασία σύναψης σύμβασης ή ανάθεσης παραχώρησης δε μπορεί να κάνει χρήση αυτής της δυνατότητας κατά την περίοδο αποκλεισμού που ορίζεται στην εν λόγω απόφαση (άρθρο 73 παρ. 7 τελευταίο εδάφιο)

[26] Λαμβανομένου υπόψη του χαρακτήρα των εγκλημάτων που έχουν διαπραχθεί (μεμονωμένα, κατά εξακολούθηση, συστηματικά ...), η επεξήγηση πρέπει να καταδεικνύει την επάρκεια των μέτρων που λήφθηκαν.

Β: Λόγοι που σχετίζονται με την καταβολή φόρων ή εισφορών κοινωνικής ασφάλισης

Πληρωμή φόρων ή εισφορών κοινωνικής ασφάλισης:	***Απάντηση:***	
1) Ο οικονομικός φορέας έχει εκπληρώσει όλες **τις υποχρεώσεις του όσον αφορά την πληρωμή φόρων ή εισφορών κοινωνικής ασφάλισης**[27]**,** στην Ελλάδα και στη χώρα στην οποία είναι τυχόν εγκατεστημένος ;	[] Ναι [] Όχι	
Εάν όχι αναφέρετε: α) Χώρα ή κράτος μέλος για το οποίο πρόκειται: β) Ποιο είναι το σχετικό ποσό; γ)Πως διαπιστώθηκε η αθέτηση των υποχρεώσεων; 1) Μέσω δικαστικής ή διοικητικής απόφασης; **-** Η εν λόγω απόφαση είναι αμετάκλητη και δεσμευτική; - Αναφέρατε την ημερομηνία καταδίκης ή έκδοσης απόφασης - Σε περίπτωση καταδικαστικής απόφασης, εφόσον ορίζεται απευθείας σε αυτήν, τη διάρκεια της περιόδου αποκλεισμού: 2) Με άλλα μέσα; Διευκρινήστε: δ) Ο οικονομικός φορέας έχει εκπληρώσει τις υποχρεώσεις του είτε καταβάλλοντας τους φόρους ή τις εισφορές κοινωνικής ασφάλισης που οφείλει συμπεριλαμβανόμενων κατά περίπτωση, των δεδουλευμένων τόκων ή των προστίμων, είτε υπαγόμενος σε δεσμευτικό διακανονισμό για την καταβολή τους ;[28]	**ΦΟΡΟΙ** α)[……]· β)[……] γ.1) [] Ναι [] Όχι -[] Ναι [] Όχι -[……]· -[……]· γ.2)[……]· δ) [] Ναι [] Όχι Εάν ναι, να αναφερθούν λεπτομερείς πληροφορίες [☐…]	**ΕΙΣΦΟΡΕΣ ΚΟΙΝΩΝΙΚΗΣ ΑΣΦΑΛΙΣΗΣ** α)[……]· β)[……] γ.1) [] Ναι [] Όχι -[] Ναι [] Όχι -[……]· -[……]· γ.2)[……]· δ) [] Ναι [] Όχι Εάν ναι, να αναφερθούν λεπτομερείς πληροφορίες [……]
Εάν η σχετική τεκμηρίωση όσον αφορά την καταβολή των φόρων ή εισφορών κοινωνικής ασφάλισης διατίθεται ηλεκτρονικά, αναφέρετε:	*(διαδικτυακή διεύθυνση, αρχή ή φορέας έκδοσης, επακριβή στοιχεία αναφοράς των εγγράφων):* [29] *[……][……][……]*	

[27] Στην περίπτωση που ο οικονομικός φορέας είναι Έλληνας πολίτης ή έχει την εγκατάστασή του στην Ελλάδα, οι υποχρεώσεις του που αφορούν τις εισφορές κοινωνικής ασφάλισης καλύπτουν τόσο την κύρια όσο και την επικουρική ασφάλιση (άρθρο 73 παρ. 2 δεύτερο εδάφιο).

[28] Σημειώνεται ότι, σύμφωνα με το άρθρο 73 παρ. 3 περ. α και β, εφόσον προβλέπεται στα έγγραφα της σύμβασης είναι δυνατή η παρέκκλιση από τον υποχρεωτικό αποκλεισμό λόγω αθέτησης υποχρεώσεων καταβολής φόρων ή ασφαλιστικών εισφορών κατ' εξαίρεση, για επιτακτικούς λόγους δημόσιου συμφέροντος, όπως δημόσιας υγείας ή προστασίας του περιβάλλοντος ή/και όταν ο αποκλεισμός θα ήταν σαφώς δυσανάλογος, ιδίως όταν μόνο μικρά ποσά των φόρων ή των εισφορών κοινωνικής ασφάλισης δεν έχουν καταβληθεί, ή όταν ο οικονομικός φορέας ενημερώθηκε σχετικά με το ακριβές ποσό που οφείλεται λόγω αθέτησης των υποχρεώσεών του όσον αφορά στην καταβολή φόρων ή εισφορών κοινωνικής ασφάλισης σε χρόνο κατά τον οποίο δεν είχε τη δυνατότητα να λάβει μέτρα, σύμφωνα με το τελευταίο εδάφιο της παραγράφου 2 του άρθρου 73, πριν από την εκπνοή της προθεσμίας αίτησης συμμετοχής ή σε ανοικτές διαδικασίες της προθεσμίας υποβολής προσφοράς

[29] Επαναλάβετε όσες φορές χρειάζεται.

Γ: Λόγοι που σχετίζονται με αφερεγγυότητα, σύγκρουση συμφερόντων ή επαγγελματικό παράπτωμα

Πληροφορίες σχετικά με πιθανή αφερεγγυότητα, σύγκρουση συμφερόντων ή επαγγελματικό παράπτωμα	***Απάντηση:***
Ο οικονομικός φορέας έχει, **εν γνώσει του**, αθετήσει **τις υποχρεώσεις του** στους τομείς του **περιβαλλοντικού, κοινωνικού και εργατικού δικαίου**[30]**;**	[] Ναι [] Όχι **Εάν ναι**, ο οικονομικός φορέας έχει λάβει μέτρα που να αποδεικνύουν την αξιοπιστία του παρά την ύπαρξη αυτού του λόγου αποκλεισμού («αυτοκάθαρση»); [] Ναι [] Όχι **Εάν το έχει πράξει,** περιγράψτε τα μέτρα που λήφθηκαν: [.....]
Βρίσκεται ο οικονομικός φορέας σε οποιαδήποτε από τις ακόλουθες καταστάσεις[31] : α) πτώχευση, ή β) διαδικασία εξυγίανσης, ή γ) ειδική εκκαθάριση, ή δ) αναγκαστική διαχείριση από εκκαθαριστή ή από το δικαστήριο, ή ε) έχει υπαχθεί σε διαδικασία πτωχευτικού συμβιβασμού, ή στ) αναστολή επιχειρηματικών δραστηριοτήτων, ή ζ) σε οποιαδήποτε ανάλογη κατάσταση προκύπτουσα από παρόμοια διαδικασία προβλεπόμενη σε εθνικές διατάξεις νόμου Εάν ναι: - Παραθέστε λεπτομερή στοιχεία: - Διευκρινίστε τους λόγους για τους οποίους ωστόσο ο οικονομικός φορέας, θα δύναται να εκτελέσει τη σύμβαση, λαμβανόμενης υπόψη της εφαρμοστέας εθνικής νομοθεσίας και των μέτρων σχετικά με τη συνέχιση της επιχειρηματικής του λειτουργίας υπό αυτές τις περιστάσεις[32] Εάν η σχετική τεκμηρίωση διατίθεται ηλεκτρονικά, αναφέρετε:	[] Ναι [] Όχι -[.....] -[.....] *(διαδικτυακή διεύθυνση, αρχή ή φορέας έκδοσης, επακριβή στοιχεία αναφοράς των εγγράφων): [.....][.....][.....]*

[30] Όπως αναφέρονται για τους σκοπούς της παρούσας διαδικασίας σύναψης δημόσιας σύμβασης στις κείμενες διατάξεις, στα έγγραφα της σύμβασης ή στο άρθρο 18 παρ. 2 .

[31] . Η απόδοση όρων είναι σύμφωνη με την παρ. 4 του άρθρου 73 που διαφοροποιείται από τον Κανονισμό ΕΕΕΣ (Κανονισμός ΕΕ 2016/7)

[32] Άρθρο 73 παρ. 5.

Έχει διαπράξει ο οικονομικός φορέας **σοβαρό επαγγελματικό παράπτωμα**[33]; **Εάν ναι**, να αναφερθούν λεπτομερείς πληροφορίες:	[] Ναι [] Όχι [.....]
	Εάν ναι, έχει λάβει ο οικονομικός φορέας μέτρα αυτοκάθαρσης; [] Ναι [] Όχι **Εάν το έχει πράξει,** περιγράψτε τα μέτρα που λήφθηκαν: [.....]
Έχει συνάψει ο οικονομικός φορέας **συμφωνίες** με άλλους οικονομικούς φορείς **με σκοπό τη στρέβλωση του ανταγωνισμού**; **Εάν ναι**, να αναφερθούν λεπτομερείς πληροφορίες:	[] Ναι [] Όχι [.....]
	Εάν ναι, έχει λάβει ο οικονομικός φορέας μέτρα αυτοκάθαρσης; [] Ναι [] Όχι **Εάν το έχει πράξει,** περιγράψτε τα μέτρα που λήφθηκαν: [.....]
Γνωρίζει ο οικονομικός φορέας την ύπαρξη τυχόν **σύγκρουσης συμφερόντων34**, λόγω της συμμετοχής του στη διαδικασία ανάθεσης της σύμβασης; **Εάν ναι**, να αναφερθούν λεπτομερείς πληροφορίες:	[] Ναι [] Όχι [.....]
Έχει παράσχει ο οικονομικός φορέας ή επιχείρηση συνδεδεμένη με αυτόν **συμβουλές** στην αναθέτουσα αρχή ή στον αναθέτοντα φορέα ή έχει με άλλο τρόπο **αναμειχθεί στην προετοιμασία** της διαδικασίας σύναψης της σύμβασης[35]; **Εάν ναι**, να αναφερθούν λεπτομερείς πληροφορίες:	[] Ναι [] Όχι [.....]
Έχει επιδείξει ο οικονομικός φορέας σοβαρή ή επαναλαμβανόμενη πλημμέλεια[36] κατά την εκτέλεση ουσιώδους απαίτησης στο πλαίσιο προηγούμενης δημόσιας σύμβασης, προηγούμενης σύμβασης με αναθέτοντα φορέα ή προηγούμενης σύμβασης παραχώρησης που είχε ως αποτέλεσμα την πρόωρη καταγγελία της προηγούμενης σύμβασης , αποζημιώσεις ή άλλες παρόμοιες κυρώσεις; **Εάν ναι**, να αναφερθούν λεπτομερείς πληροφορίες:	[] Ναι [] Όχι [.....]

[33] Εφόσον στα έγγραφα της σύμβασης γίνεται αναφορά σε συγκεκριμένη διάταξη, να συμπληρωθεί ανάλογα το ΤΕΥΔ πχ άρθρο 68 παρ. 2 ν. 3863/2010 .

[34] Όπως προσδιορίζεται στο άρθρο 24 ή στα έγγραφα της σύμβασης.

[35] Πρβλ άρθρο 48.

[36] Η απόδοση όρων είναι σύμφωνη με την περιπτ. στ παρ. 4 του άρθρου 73 που διαφοροποιείται από τον Κανονισμό ΕΕΕΣ (Κανονισμός ΕΕ 2016/7)

	Εάν ναι, έχει λάβει ο οικονομικός φορέας μέτρα αυτοκάθαρσης; [] Ναι [] Όχι **Εάν το έχει πράξει,** περιγράψτε τα μέτρα που λήφθηκαν: [……]
Μπορεί ο οικονομικός φορέας να επιβεβαιώσει ότι: α) δεν έχει κριθεί ένοχος σοβαρών ψευδών δηλώσεων κατά την παροχή των πληροφοριών που απαιτούνται για την εξακρίβωση της απουσίας των λόγων αποκλεισμού ή την πλήρωση των κριτηρίων επιλογής, β) δεν έχει αποκρύψει τις πληροφορίες αυτές, γ) ήταν σε θέση να υποβάλλει χωρίς καθυστέρηση τα δικαιολογητικά που απαιτούνται από την αναθέτουσα αρχή/αναθέτοντα φορέα δ) δεν έχει επιχειρήσει να επηρεάσει με αθέμιτο τρόπο τη διαδικασία λήψης αποφάσεων της αναθέτουσας αρχής ή του αναθέτοντα φορέα, να αποκτήσει εμπιστευτικές πληροφορίες που ενδέχεται να του αποφέρουν αθέμιτο πλεονέκτημα στη διαδικασία ανάθεσης ή να παράσχει εξ αμελείας παραπλανητικές πληροφορίες που ενδέχεται να επηρεάσουν ουσιωδώς τις αποφάσεις που αφορούν τον αποκλεισμό, την επιλογή ή την ανάθεση;	[] Ναι [] Όχι

Μέρος IV: Κριτήρια επιλογής

Όσον αφορά τα κριτήρια επιλογής (ενότητα ☐ ή ενότητες Α έως Δ του παρόντος μέρους), ο οικονομικός φορέας δηλώνει ότι:

α: Γενική ένδειξη για όλα τα κριτήρια επιλογής

Ο οικονομικός φορέας πρέπει να συμπληρώσει αυτό το πεδίο μόνο στην περίπτωση που η αναθέτουσα αρχή ή ο αναθέτων φορέας έχει δηλώσει στη σχετική διακήρυξη ή στην πρόσκληση ή στα έγγραφα της σύμβασης που αναφέρονται στην διακήρυξη, ότι ο οικονομικός φορέας μπορεί να συμπληρώσει μόνο την Ενότητα α του Μέρους IV χωρίς να υποχρεούται να συμπληρώσει οποιαδήποτε άλλη ενότητα του Μέρους IV:

Εκπλήρωση όλων των απαιτούμενων κριτηρίων επιλογής	***Απάντηση***
Πληροί όλα τα απαιτούμενα κριτήρια επιλογής;	[] Ναι [] Όχι

Α: Καταλληλότητα

Ο οικονομικός φορέας πρέπει να παράσχει πληροφορίες μόνον όταν τα σχετικά κριτήρια επιλογής έχουν προσδιοριστεί από την αναθέτουσα αρχή ή τον αναθέτοντα φορέα στη σχετική διακήρυξη ή στην πρόσκληση ή στα έγγραφα της σύμβασης που αναφέρονται στην διακήρυξη.

Καταλληλότητα	***Απάντηση***
1) Ο οικονομικός φορέας είναι εγγεγραμμένος στα σχετικά επαγγελματικά ή εμπορικά μητρώα που τηρούνται στην Ελλάδα ή στο κράτος μέλος εγκατάστασής[37]; του: *Εάν η σχετική τεκμηρίωση διατίθεται ηλεκτρονικά, αναφέρετε:*	[...] *(διαδικτυακή διεύθυνση, αρχή ή φορέας έκδοσης, επακριβή στοιχεία αναφοράς των εγγράφων):* *[.....][.....][.....]*

[37] Όπως περιγράφεται στο Παράρτημα XI του Προσαρτήματος Α, **οι οικονομικοί φορείς από ορισμένα κράτη μέλη οφείλουν να συμμορφώνονται με άλλες απαιτήσεις που καθορίζονται στο Παράρτημα αυτό.**

Β: Οικονομική και χρηματοοικονομική επάρκεια

Ο οικονομικός φορέας πρέπει να παράσχει πληροφορίες μόνον όταν τα σχετικά κριτήρια επιλογής έχουν προσδιοριστεί από την αναθέτουσα αρχή ή τον αναθέτοντα φορέα στη σχετική διακήρυξη ή στην πρόσκληση ή στα έγγραφα της σύμβασης που αναφέρονται στην διακήρυξη.

Γ: Τεχνική και επαγγελματική ικανότητα

Ο οικονομικός φορέας πρέπει να παράσχει πληροφορίες μόνον όταν τα σχετικά κριτήρια επιλογής έχουν οριστεί από την αναθέτουσα αρχή ή τον αναθέτοντα φορέα στη σχετική διακήρυξη ή στην πρόσκληση ή στα έγγραφα της σύμβασης που αναφέρονται στη διακήρυξη.

Τεχνική και επαγγελματική ικανότητα	***Απάντηση:***
10) Ο οικονομικός φορέας **προτίθεται, να αναθέσει σε τρίτους υπό μορφή υπεργολαβίας**[38] το ακόλουθο **τμήμα (δηλ. ποσοστό)** της σύμβασης:	[.....]

[38] Επισημαίνεται ότι εάν ο οικονομικός φορέας **έχει** αποφασίσει να αναθέσει τμήμα της σύμβασης σε τρίτους υπό μορφή υπεργολαβίας **και** στηρίζεται στις ικανότητες του υπεργολάβου για την εκτέλεση του εν λόγω τμήματος, τότε θα πρέπει να συμπληρωθεί χωριστό ΤΕΥΔ για τους σχετικούς υπεργολάβους, βλέπε μέρος ΙΙ, ενότητα Γ ανωτέρω.

Δ: Συστήματα διασφάλισης ποιότητας και πρότυπα περιβαλλοντικής διαχείρισης

Ο οικονομικός φορέας πρέπει να παράσχει πληροφορίες μόνον όταν τα συστήματα διασφάλισης ποιότητας και/ή τα πρότυπα περιβαλλοντικής διαχείρισης έχουν ζητηθεί από την αναθέτουσα αρχή ή τον αναθέτοντα φορέα στη σχετική διακήρυξη ή στην πρόσκληση ή στα έγγραφα της σύμβασης.

Μέρος V: Περιορισμός του αριθμού των πληρούντων τα κριτήρια επιλογής υποψηφίων

Μέρος VI: Τελικές δηλώσεις

Ο κάτωθι υπογεγραμμένος, δηλώνω επισήμως ότι τα στοιχεία που έχω αναφέρει σύμφωνα με τα μέρη I – IV ανωτέρω είναι ακριβή και ορθά και ότι έχω πλήρη επίγνωση των συνεπειών σε περίπτωση σοβαρών ψευδών δηλώσεων.

Ο κάτωθι υπογεγραμμένος, δηλώνω επισήμως ότι είμαι σε θέση, κατόπιν αιτήματος και χωρίς καθυστέρηση, να προσκομίσω τα πιστοποιητικά και τις λοιπές μορφές αποδεικτικών εγγράφων που αναφέρονται[39]*, εκτός εάν :*

α) η αναθέτουσα αρχή ή ο αναθέτων φορέας έχει τη δυνατότητα να λάβει τα σχετικά δικαιολογητικά απευθείας με πρόσβαση σε εθνική βάση δεδομένων σε οποιοδήποτε κράτος μέλος αυτή διατίθεται δωρεάν[40]*.*

β) η αναθέτουσα αρχή ή ο αναθέτων φορέας έχουν ήδη στην κατοχή τους τα σχετικά έγγραφα.

Ο κάτωθι υπογεγραμμένος δίδω επισήμως τη συγκατάθεσή μου στ... [προσδιορισμός της αναθέτουσας αρχής ή του αναθέτοντα φορέα, όπως καθορίζεται στο μέρος I, ενότητα Α], προκειμένου να αποκτήσει πρόσβαση σε δικαιολογητικά των πληροφοριών τις οποίες έχω υποβάλλει στ... [να προσδιοριστεί το αντίστοιχο μέρος/ενότητα/σημείο] του παρόντος Τυποποιημένου Εντύπου Υπεύθυνης Δήλωσης για τους σκοπούς τ... [προσδιορισμός της διαδικασίας προμήθειας: (συνοπτική περιγραφή, παραπομπή στη δημοσίευση στον εθνικό τύπο, έντυπο και ηλεκτρονικό, αριθμός αναφοράς)].

Ημερομηνία, τόπος και, όπου ζητείται ή είναι απαραίτητο, υπογραφή(-ές): [……]

[39] Πρβλ και άρθρο 1 ν. 4250/2014

[40] Υπό την προϋπόθεση ότι ο οικονομικός φορέας έχει παράσχει τις απαραίτητες πληροφορίες (*διαδικτυακή διεύθυνση, αρχή ή φορέα έκδοσης, επακριβή στοιχεία αναφοράς των εγγράφων) που παρέχουν τη δυνατότητα στην αναθέτουσα αρχή ή στον αναθέτοντα φορέα να το πράξει. Όπου απαιτείται, τα στοιχεία αυτά πρέπει να συνοδεύονται από τη σχετική συγκατάθεση για την εν λόγω πρόσβαση.*

Εγγυητική Επιστολή Καλής Εκτέλεσης Σύμβασης

ΕΚΔΟΤΗΣ.....

Ημερομηνία έκδοσης.....

Προς: Ε.Φ.Κ.Α.

Δ/ΝΣΗ ΠΡΟΜΗΘΕΙΩΝ

ΤΜ.ΔΙΑΧΕΙΡΙΣΗΣ ΔΙΑΓΩΝΙΣΜΩΝ & ΥΛΟΠΟΙΗΣΗΣ

ΠΡΟΜΗΘΕΙΩΝ ΥΛΙΚΩΝ

ΑΓ.ΚΩΝΣΤΑΝΤΙΝΟΥ 16, Τ.Κ 104 31- ΑΘΗΝΑ

Εγγυητική επιστολή μας υπ' αρ..... για ευρώ.....

Με την παρούσα εγγυόμαστε, ανέκκλητα και ανεπιφύλακτα παραιτούμενοι του δικαιώματος της διαιρέσεως και διζήσεως, υπέρ

{Σε περίπτωση μεμονωμένης εταιρίας : της Εταιρίας ..... Οδός ..... Αριθμός ..... Τ.Κ. .....}

{ή σε περίπτωση Ένωσης ή Κοινοπραξίας : των Εταιριών

α) ..... οδός ..... αριθμός ..... Τ.Κ. .....

β) ..... οδός ..... αριθμός ..... Τ.Κ. .....

γ) ..... οδός ..... αριθμός ..... Τ.Κ. .....

μελών της Ένωσης ή Κοινοπραξίας, ατομικά για κάθε μία από αυτές και ως αλληλέγγυα και εις ολόκληρο υπόχρεων μεταξύ τους εκ της ιδιότητάς τους ως μελών της Ένωσης ή Κοινοπραξίας},

και μέχρι του ποσού των ευρώ....., για την καλή εκτέλεση της σύμβασης με αριθμό..... που αφορά στο διαγωνισμό της (συμπληρώνετε την ημερομηνία διενέργειας του διαγωνισμού) ..... με αντικείμενο (συμπληρώνετε τον τίτλο του έργου) ..... συνολικής αξίας (συμπληρώνετε το συνολικό συμβατικό τίμημα με διευκρίνιση εάν περιλαμβάνει ή όχι τον ΦΠΑ) ....., σύμφωνα με τη με αριθμό..... Διακήρυξή σας.

Το ανωτέρω ποσό της εγγύησης τηρείται στη διάθεσή σας, το οποίο και υποχρεούμαστε να σας καταβάλουμε ολικά ή μερικά χωρίς καμία από μέρους μας αντίρρηση ή ένσταση και χωρίς να ερευνηθεί το βάσιμο ή μη της απαίτησής σας, μέσα σε πέντε (5) ημέρες από την έγγραφη ειδοποίησή σας.

Η παρούσα ισχύει μέχρις ότου αυτή μας επιστραφεί ή μέχρις ότου λάβουμε έγγραφη δήλωσή σας ότι μπορούμε να θεωρήσουμε την Τράπεζά μας απαλλαγμένη από κάθε σχετική υποχρέωση.

Σε περίπτωση κατάπτωσης της εγγύησης, το ποσό της κατάπτωσης υπόκειται στο εκάστοτε ισχύον πάγιο τέλος χαρτοσήμου.

Βεβαιούμε ότι όλες οι ισχύουσες Εγγυητικές Επιστολές της Τράπεζάς μας, οι οποίες έχουν χορηγηθεί στο Δημόσιο, στα Ν.Π.Δ.Δ. και στα Ν.Π.Ι.Δ., συμπεριλαμβανομένης και της παρούσης, δεν ξεπερνάνε το όριο το οποίο έχει καθοριστεί βάσει νόμου για την Τράπεζά μας.

(Εξουσιοδοτημένη υπογραφή)

ΠΑΡΑΡΤΗΜΑ IV –

ΥΠΟΔΕΙΓΜΑΤΑ ΕΝΤΥΠΟΥ ΟΙΚΟΝΟΜΙΚΗΣ ΠΡΟΣΦΟΡΑΣ

ΠΙΝΑΚΑΣ ΟΙΚΟΝΟΜΙΚΗΣ ΠΡΟΣΦΟΡΑΣ

250.000 Ευρωπαικές Κάρτες Ασφάλισης Ασθένειας

ΥΠΟΔΕΙΓΜΑ ΟΙΚΟΝΟΜΙΚΗΣ ΠΡΟΣΦΟΡΑΣ

Πλήρη στοιχεία του Οικονομικού φορέα (Προμηθευτής….)

Α/Α	Περιγραφή	ΠΟΣΟΤΗΤΑ	ΤΙΜΗ ΜΟΝΑΔΑΣ (€) χωρίς ΦΠΑ	ΣΥΝΟΛΟ αξιας(€) χωρίς φπα	ΦΠΑ	ΣΥΝΟΛΟ αξίας (€) με ΦΠΑ
1	250.000 Ευρωπαικές Κάρτες Ασφάλισης Ασθενείας	250.000				

ΠΙΝΑΚΑΣ ΟΙΚΟΝΟΜΙΚΗΣ ΠΡΟΣΦΟΡΑΣ –ΕΝΤΥΠΑ, ΦΑΚΕΛΟΙ ΓΙΑ ΠΡΩΗΝ ΟΓΑ

ΥΠΟΔΕΙΓΜΑ ΟΙΚΟΝΟΜΙΚΗΣ ΠΡΟΣΦΟΡΑΣ

Πλήρη στοιχεία του Οικονομικού φορέα (Προμηθευτής….)

Α/Α	**ΑΡ. ΤΥΠΟΠΟΙΗΣΗΣ**	**ΠΕΡΙΓΡΑΦΗ**	**ΜΟΝΑΔΑ ΜΕΤΡΗΣΗΣ**	**ΠΟΣΟΤΗΤΑ**	**ΤΙΜΗ ΜΟΝΑΔΑΣ ΠΛΕΟΝ ΦΠΑ**	**ΣΥΝΟΛΙΚΗ ΤΙΜΗ ΠΛΕΟΝ ΦΠΑ**	**ΣΥΝΟΛΙΚΗ ΤΙΜΗ ΜΕ ΦΠΑ**
1	Ε10/550	Αποδεικτικό επίδοσης απορριπτικής απόφασης οργάνου εντάσεων	ΜΠΛΟΚ	36Χ50 φύλλα			
2	Ε10/630	Απογραφικό δελτίο Συντάξεων αναπηρίας	ΦΥΛΛΑ	500 Φύλλα διπλότυπα			
3	Ε10/648-2005	Απογραφικό δελτίο Συντάξεων Διαδοχικής Ασφάλισης	ΦΥΛΛΑ	200 Φύλλα διπλ			
4	Ε10/696-2011	Σημείωμα Διαδοχικής	ΦΥΛΛΑ	2.500			
5	Ε27/69-2009	Απογραφικό δελτίο	ΦΥΛΛΑ	3.500 Φύλλα τετραπλότυπα			
6	ΕΕ10/447-2007	Πράξη συνέχισης καταβολής παροχών αναπηρίας & χορήγησης προσαυξήσεων	ΦΥΛΛΑ	7000 Φύλλα διπλότυπα 50Χ2 140 μπλόκ			
7	ΕΠ 10/16	Συνταξιοδοτικοί φάκελοι Διμερείς συμβάσεις	ΤΕΜΑΧΙΑ	2.500			
8	ΕΠ 10/15	Συνταξιοδοτικοί φάκελοι Διεθνών σχέσεων Ε.Ε.	ΤΕΜΑΧΙΑ	1.000			
9		Φάκελοι για Δικοικητικό πρωτοδικείο	ΤΕΜΑΧΙΑ	3.000			

10		Φάκελοι ένδικων μέσων	ΤΕΜΑΧΙΑ	3.000			
11	Φ1/26-2006	Φάκελοι Tyvek	ΤΕΜΑΧΙΑ	1.000			
12	Φ1/26-2009	Φάκελοι Tyvek	ΤΕΜΑΧΙΑ	500			
13	ΕΠ 10/17	Φάκελοι Περίθαλψης Ε.Ε. Δημόσιων Συμβάσεων	ΤΕΜΑΧΙΑ	200			
14	ΕΠ 10/21	Ιατρικός Υποφάκελος	ΤΕΜΑΧΙΑ	500			
		Σύνολο					